SUOJA-AJAT

PÄÄTTYVÄ		ALKAVA 1 A	2 B	3 C	4 D	5 E	6 F	7 G	8 H
1	A			6	5	4	7		
2	B			6	5	7	4		
3	C	4	4					4	6
4	D	4	4					7	4
5	E	11	8						
6	F	6	9						
7	G			9	7				
8	H			8	10				

VAIHTUMISAJAT

PÄÄTTYVÄ		ALKAVA 1 A	2 B	3 C	4 D	5 E	6 F	7 G	8 H
1	A		0,0	6	6	7	7		
2	B	0,0		6	6	7	7		
3	C	7	7		0,0			7	7
4	D	7	7	0,0				7	7
5	E	11	11	0,1	0,1				
6	F	11	11	0,1	0,1				
7	G			10	10				
8	H			10	10				

OPASTINRYHMÄT

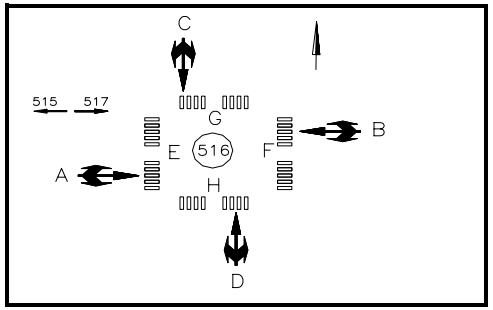

Ajoneuvoryhmä
Apuryhmä (ajon.)
Jalankulkijaryhmä

Poistumis- ja saapumisnopeudet (m/s)

poistuva ajoneuvo:	10 (kääntyvät 8)
saapuva ajoneuvo:	11 (50km/h ja kääntyvät), 13 (60km/h)
jalankulkija:	1,2

- Lopetus vaihtumisaikojen mukaisesti
- Välitön lopetus
- Ei lopetusta
- Ohjelmallinen vaihtumisaika (ei-todellinen konflikti)
- Estävä aloitusviive (päättyvä ryhmä = määräävä ryhmä)
- Salliva aloitusviive (päättyvä ryhmä = määräävä ryhmä)

JALANKULKIJAN VILKKUVIHREÄ:

E	4s	**G**	4s
F	4s	**H**	4s

MUUT YHTEISET AJOITUKSET

Minimipunainen	3 s
Minimivihreä 2	5 s
Maksimiodotusaika	240 s
Käynnistysjakso 1	5 s
Käynnistysjakso 2	5 s
Lopetusjakso	5 s

PÄIVYSTYSLUOKKA

- ☐ **Kriittinen luokka**
- ☐ **Päivystyksessä**
- ☑ **Normaali ylläpito**

KOJE- JA OPASTINVAIHTO 2025

Merkki	Muutos	Pvm.	Suunn.	Tark.

TAMPEREEN KAUPUNKI
LIIKENNEVALOT

LIIKENNEVALOSUUNNITELMA, AJOITUS
OPASTINRYHMIEN PERUSOHJELMOINTI

Liittymä: **Kuokkamaantie / Ahlmanintie**
Nro: **516**

Suunn.	PT	Piir.no.	Pvm.
Tark.		**2.1**	**10.7.2009**

loma516.xls

OPASTINRYHMIEN OHJELMOINTI

Ryhmän tunnus		Vaihe-jako	MInimi- ja maksimiajat (s)						Vihreän aloitustapa						Maksimiaika-laskennan käynnistystapa				Vihreän lopetustapa						Lopetus-viive (s)		Lepotila		
									Pyyntö-tapa		Oheispyynnöt								Maksimiaikaa on jäljellä			Maksimiaika on käytetty							
Liikennetekninen merkintä	Ryhmän numero kojeessa	Vihreän aloituslupa vaiheessa	Punakeltainen	Keltainen (kiinteä+muuttuva	MInimivihreä 1 (s)	Vähimmäismaksimiaika	Synkronointimaksimiaika	Etuusmaksimiaikalisäys	Oma pyyntö	Kiinteä pyyntö	Ryhmältä	Vaiheelta	Muiden mukana	Erikoispyyntö	Vihreän alusta	Konfliktiryhmän pyynnöstä vihreän aikana	Vaiheen alusta	Konfliktiryhmän pyynnöstä omassa vaiheessa	Lopetus konfliktiryhmän käynnistyessä	Lopetus konfliktiryhmän pyynnöstä	Itse punaiseksi ilman lisäehtoja	Lopetus konfliktiryhmän käynnistyessä	Lopetus konfliktiryhmän pyynnöstä	Itse punaiseksi ilman lisäehtoja	Kiinteä	Liikenneohjattu	Punainen	Ennallaan	Vihreä
A	1	1	1	3	6	13	40	+30		X						X			X										X
B	2	1	1	3	6	13	40	+20		X						X			X										X
C	3	2	1	3	6	7	20	+30	X		D					X			X								X		
D	4	2	1	3	6	7	20	+10	X		C					X			X								X		
E	5	2			10		10		X		F					X			X								X		
F	6	2			10		10		X		E					X			X								X		
G	7	1			10					X						X			X										X
H	8	1			10		70			X						X			X										X

VAIHEKAAVIO

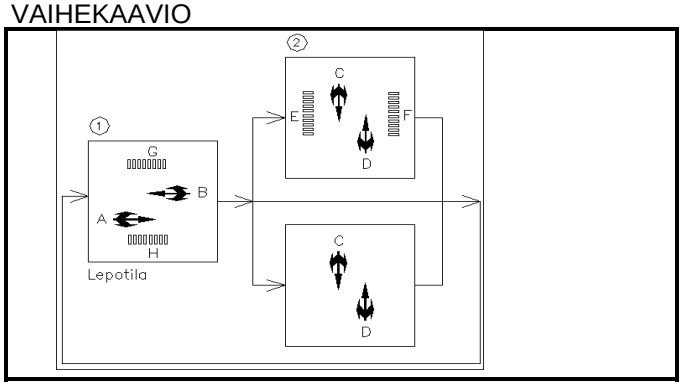

MUU OHJELMOINTI

1) Ilmaisinvian sattuessa maksimiaikaa lyhennetään kertoim 1,0

RYHMIEN TOIMINTAKUVAUS

Ryhmä	Vaihekuuluvuus, aloitus- ja lopetustavat

OHJAUSTAPA	Erillisohjattu
OHJELMA	11 HILJAINEN LIIKENNE

H:n synkronointimaksimi 5.9.25 PT
KOJE- JA OPASTINVAIHTO 2025

Merkki	Muutos	Pvm.	Suunn.	Tark.

TAMPEREEN KAUPUNKI

LIIKENNEVALOT

LIIKENNEVALOSUUNNITELMA, AJOITUS

OPASTINRYHMIEN OHJAUSTAPAKOHTAINEN OHJELMOINTI

Liittymä: **Kuokkamaantie / Ahlmanintie**

Nro: **516**

Suunn.	PT	Piir.no.	Pvm.
Tark.		**3.11**	**10.7.2009**

loma516.xls

OPASTINRYHMIEN OHJELMOINTI

Ryhmän tunnus		Vaihe-jako	MInimi- ja maksimiajat (s)						Vihreän aloitustapa						Maksimiaika-laskennan käynnistystapa				Vihreän lopetustapa						Lopetus-viive (s)		Lepotila		
									Pyyntö-tapa		Oheispyynnöt								Maksimiaikaa on jäljellä			Maksimiaika on käytetty							
Liikenneteknisen merkintä	Ryhmän numero kojeessa	Vihreän aloituslupa vaiheessa	Punaeltainen	Keltainen (kiinteä+muuttuva)	MInimivihreä 1 (s)	Vähimmäismaksimiaika	Synkronointimaksimiaika	Etuusmaksimiaikalisäys	Oma pyyntö	Kiinteä pyyntö	Ryhmältä	Vaiheelta	Muiden mukana	Erikoispyyntö	Vihreän alusta	Konfliktiryhmän pyynnöstä vihreän aikana	Vaiheen alusta	Konfliktiryhmän pyynnöstä omassa vaiheessa	Lopetus konfliktiryhmän käynnistyessä	Lopetus konfliktiryhmän pyynnöstä	Itse punaiseksi ilman lisäehtoja	Lopetus konfliktiryhmän käynnistyessä	Lopetus konfliktiryhmän pyynnöstä	Itse punaiseksi ilman lisäehtoja	Kiinteä	Liikenneohjattu	Punainen	Ennallaan	Vihreä
A	1	1	1	3	6	13	40	+30	X		B					X			X								X		
B	2	1	1	3	6	13	40	+20	X		A					X			X								X		
C	3	2	1	3	6	10	20	+30	X		D					X			X								X		
D	4	2	1	3	6	10	20	+10	X		C					X			X								X		
E	5	2			10					X						X			X										X
F	6	2			10					X						X			X										X
G	7	1			10					X						X			X										X
H	8	1			10		70			X						X			X										X

VAIHEKAAVIO

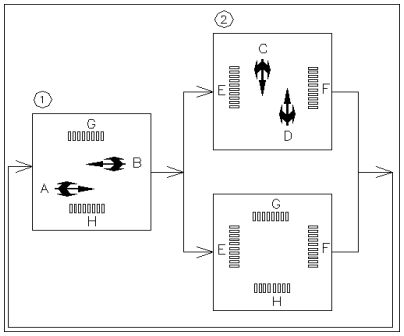

Lepotilassa jk vihreä

MUU OHJELMOINTI

1) Ilmaisinvian sattuessa maksimiaikaa lyhennetään kertoimella 1,0

W1-W2		W3		W4	
klo	ohj	klo	ohj	klo	ohj
0-7:30	11	0-24	11	0-24	11
7:30-15:30	12				
15:30-24	11				

RYHMIEN TOIMINTAKUVAUS

Ryhmä Vaihekuuluvuus, aloitus- ja lopetustavat

OHJAUSTAPA	**Erillisohjattu**
OHJELMA	**12 ARKIPÄIVÄLIIKENNE**

H:n synkronointimaksimi 5.9.25 PT

KOJE- JA OPASTINVAIHTO 2025

Merkki	Muutos	Pvm.	Suunn.	Tark.

TAMPEREEN KAUPUNKI

LIIKENNEVALOT

LIIKENNEVALOSUUNNITELMA, AJOITUS

OPASTINRYHMIEN OHJAUSTAPAKOHTAINEN OHJELMOINTI

Liittymä: **Kuokkamaantie / Ahlmanintie**

Nro: **516**

Suunn.	PT	Piir.no.	Pvm.
Tark.		**3.12**	**16.6.2017**

ILMAISINLOGIIKAN OHJELMOINTI

ILMAISIN					PYYNTÖ					PIDENNYS								MUUTA			
					Pyyntötapa			Muuttuva minimivihreä		Käynnistyvyys			Normaali-vihreä	Muu pidennys				Ilmaisin-viat			
Ryhmä Etäisyys pysäytysviivasta Järjestysnumero	Vahvistimen numero	Logiikan numero	Tilalaskenta	Ohjattava opastinryhmä	Muistiin	Ei muistiin	Minimi-ilmaisu (s)	lisäys 1. ilmaisusta / lisäys seuraavista / maksimiarvo (s)	Ilmaisuviive (s)	Kertakäynnistyvä	Uudelleen käynnistyvä	Ehdollisesti uudelleen käynnistyvä	alkuarvo / loppuarvo / muutosaika (s)	Lopetusviive (s)	Keltainen (s)	Vaihtumisaika (s)	Jäljellä oleva maksimiaika, jonka jälkeen uusi pidennys estetään	Jatkuva ilmaisu (min)	Puuttuva ilmaisu (h)	Kommentin numero	Selite
A0-1				A		X					X		2								
A0-2				A		X					X		2								
A60				A	X						X		6/5/10								
A100				A	X						X		5/4/10								
B0				B		X					X		2								
B60				B	X						X		6/5/10								
B100				B	X						X		5/4/10								
C0-1				C		X					X		2								
C0-2				C		X					X		2								
C25				C	X						X		3/2/10								
D0-1				D		X					X		2								
D0-2				D		X					X		2								
D50				D	X						X		5/4/10								
E21-22				E	X																painonapit
F21-22				F	X																painonapit
CC/H-1				H							X		8								CrossCycle
CC/H-2				H							X		8								CrossCycle
Valopilkku A				A	X								0,1								Estoaika 15 s
Valopilkku B				B	X								0,1								Estoaika 3 s
Valopilkku C				C	X								0,1								Estoaika 15 s
Valopilkku D				D	X								0,1								Estoaika 30 s
Pyyntö A150																					Output 1
Kuitti A-10																					Output 2
Pyyntö B25																					Output 3
Kuitti B-10																					Output 4
Pyyntö C100																					Output 5
Kuitti C-10																					Output 6
Pyyntö D300																					Output 7
Kuitti D-10																					Output 8

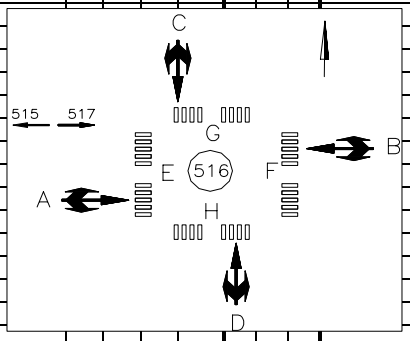

KOJE- JA OPASTINVAIHTO 2025

Merkki	Muutos	Pvm.	Suunn.	Tark.

TAMPEREEN KAUPUNKI

LIIKENNEVALOT

LIIKENNEVALOSUUNNITELMA, AJOITUS

ILMAISINLOGIIKAN OHJELMOINTI

Liittymä:	**Kuokkamaantie / Ahlmanintie**		
Nro:	**516**		
Suunn.	PT	Piir.no.	Pvm.
Tark.		**4**	**10.7.2009**

loma516.xls

ERIKOISTOIMINNOT

TOIMINTO	KUVAUS	Prioriteetti
HALI-ohjaus		
Route 1	Ryhmät C ja D vihreäksi. Max aika 88 sek. Pyyntöetäisyys 367 m.	1
Route 2	Ryhmä B vihreäksi. Max aika 92 sek. Pyyntöetäisyys 383 m.	1
Route 3	Ryhmät D ja C vihreäksi. Max aika 88 sek. Pyyntöetäisyys 367 m.	1
Route 4	Ryhmä A vihreäksi. Max aika 92 sek. Pyyntöetäisyys 383 m.	1
Ratikkaetuus		
-		2
Ruuhkanpurku		
-		3
Joukkoliikenne-etuudet		
Bus A	Aiennus ja pidennys. (Nollattavat suunnat C ja D). Estoaika 15 sek. Max aika 90 sek.	4
Bus B	Aiennus ja pidennys. (Nollattavat suunnat C ja D). Estoaika 3 sek. Max aika 90 sek.	4
Bus C	Aiennus ja pidennys. (Nollattavat suunnat A, B, H). Estoaika 15 sek. Max aika 90 sek.	4
Bus D	Aiennus ja pidennys. (Nollattavat suunnat A, B, H). Estoaika 30 sek. Max aika 90 sek.	4
Linkitys		
-		5
CrossCycle		
CC/H	Aiennus ja pidennys (C,D nollataan)	6

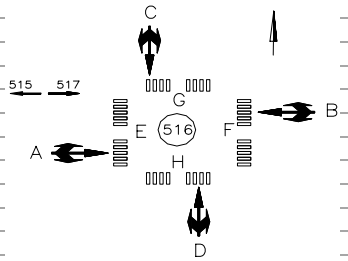

Lisätty nollattavaki myös H. 25.9.25 PT

KOJE- ja OPASTINVAIHTO 2025

Merkki	Muutos	Pvm.		Tark.

TAMPEREEN KAUPUNKI

LIIKENNEVALOT

LIIKENNEVALOSUUNNITELMA, AJOITUS

ERIKOISTOIMINNOT

Liittymä:	Kuokkamaantie / Ahlmanintie			
Nro:	516			
Suunn.	PT		Piir.no.	Pvm.
Tark.			5	21.2.2025