RYHMÄT

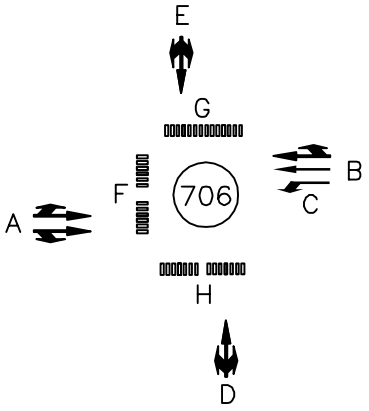

VIHREIDEN TILOJEN KULKUKAAVIO

Ohjelmat 2–4

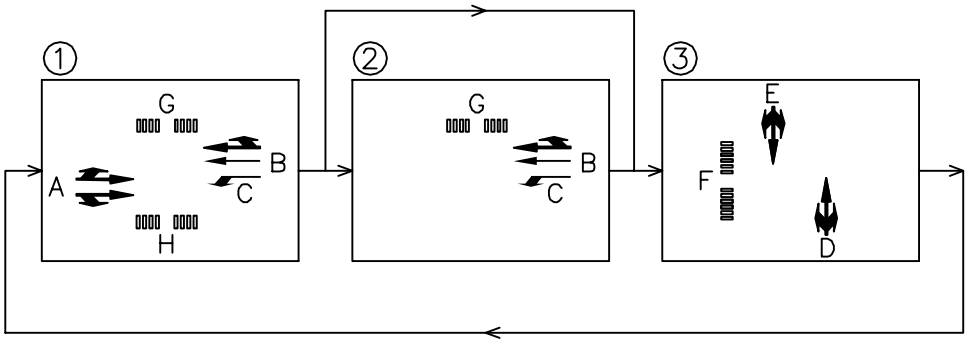

Ohjelma 11

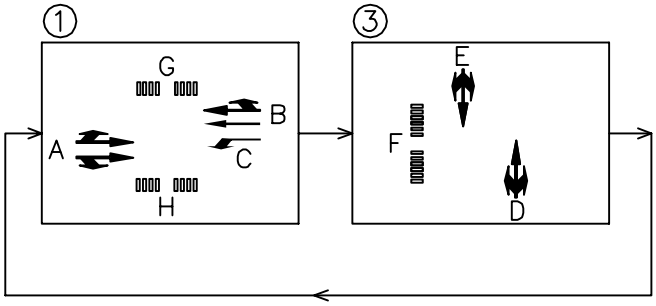

JOUKKOLIIKENNE–ETUUDET	
A	PIDENNYS, AIENNUS
B	PIDENNYS, AIENNUS

AIENNUSNOLLAUKSET	
PYYTÄVÄ SUUNTA	NOLLATTAVAT SUUNNAT
A	D,E
B	D,E

Kojevaihto; yhdistetty jk–ryhmät, 12.4.2016 TS

TAMPEREEN KAUPUNKI
LIIKENNEVALOT

VAIHEKAAVIO

LIITTYMÄ: Lahdenperänkatu / Veturikatu

NRO: 706

SUUNN.	TS	PIIR.NRO:	1.1
TARK.		PVM:	21.6.2012

SUOJA-AJAT

PÄÄTTYVÄ		ALKAVA 1 A	2 B	3 C	4 D	5 E	6 F	7 G	8 H
1	A			5	5	6	7		
2	B				4	5	7		
3	C	6			5	4			8
4	D	6	6	4				8	4
5	E	5	5	6				4	7
6	F	6	4						
7	G					8			
8	H			3	4	3			

VAIHTUMISAJAT

PÄÄTTYVÄ		ALKAVA 1 A	2 B	3 C	4 D	5 E	6 F	7 G	8 H
1	A			5	6	6	7		
2	B				5	5	7		
3	C	6			5	5			8
4	D	6	6	4		0		8	5
5	E	5	5	6	0			4	7
6	F	6	6		0,1	0,1			
7	G	0,1	0,1		8	8			
8	H	0,1		4	4	4			

OHJAUSSUUNNAT

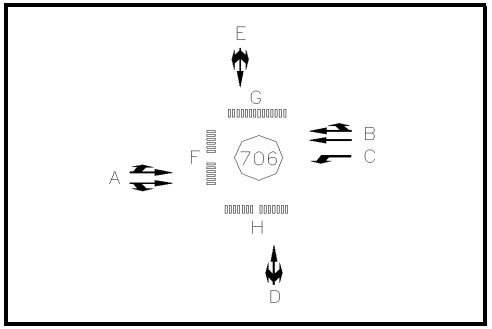

- Lopetus vaihtumisaikojen mukaisesti
- Välitön lopetus
- Ei lopetusta
- Ohjelmallinen vaihtumisaika (ei-todellinen konflikti)
- Estävä aloitusviive (päättyvä ryhmä = määräävä ryhmä)
- Salliva aloitusviive (päättyvä ryhmä = määräävä ryhmä)

JALANKULKIJAN VILKKUVIHREÄ:

F	2,5s
G	3 s

MUUT YHTEISET AJOITUKSET

Minimipunainen	s
Minimivihreä 2	s
Maksimiodotusaika	s
Käynnistysjakso 1	s
Käynnistysjakso 2	s
Lopetusjakso	s

BUSSIETUUS
ryhmät:
A,B

PÄIVYSTYSLIITTYMÄ
EI

Poistumis- ja saapumisnopeudet (m/s)

poistuva ajoneuvo:	10 (kääntyvät 8)
saapuva ajoneuvo:	11 (50km/h ja kääntyvät), 13 (60km/h)

Kojevaihto; jk-ryhmät yhdistetty, 12.4.2016 TS

Merkki	Muutos	Pvm.	Suunn.	Tark.

TAMPEREEN KAUPUNKI
LIIKENNEVALOT

LIIKENNEVALOSUUNNITELMA, AJOITUS
OPASTINRYHMIEN PERUSOHJELMOINTI

Liittymä: **Lahdenperänkatu - Veturikatu**
Nro: **706**

Suunn.	PT	Piir.no.	Pvm.
Tark.		**2**	**26.02.2010**

OHJAUSSUUNTIEN OHJELMOINTI

Ryhmän tunnus		Vaihe-jako	Minimi- ja Maksimiajat (s)								Vihreän aloitustapa						Maksimiaika-laskennan käynnistystapa				Vihreän lopetustapa			Lopetus-viive (s)		Lepotila		
							OHJ.11				Pyyntö-tapa		Oheispyynnöt															
Liikennetekninen merkintä	Ryhmän numero kojeessa	Vihreän aloituslupa vaiheessa	Punakeltainen	Keltainen (kiinteä+muuttuva)	Minimivihreä 1	vähimmäismaksimiaika	synkronointimaksimiaika	etuusmaksimiaika	synkronointimaksimiaika	etuusmaksimiaika	Oma pyyntö	Kiinteä pyyntö	Ryhmältä	Vaiheelta	Muiden mukana	Erikoispyyntö	Vihreän alusta	Konfliktiryhmän pyynnöstä vihreän aikana	Vaiheen alusta	Konfliktiryhmän pyynnöstä omassa vaiheessa	Lopetus konfliktiryhmän käynnistyessä	Lopetus konfliktiryhmän pyynnöstä	Itse punaiseksi ilman lisäehtoja	Kiinteä	Liikenneohjattu	Punainen	Ennallaan	Vihreä
A	1	1	1	3	10	20	35	55				X						X			X				5			X
B	2	1	1	3	10	20	35	55				X						X			X				5			X
C	3	1)		3	5	5																						
D	4	2	1	3	5	5	15				X		E					X			X					X		
E	5	2	1	3	5	5	15				X		D					X			X					X		
F	6	2			12						X						X						X			X		
G	7	1			10							X						X			X							X
H	8	1			11							X						X			X							X

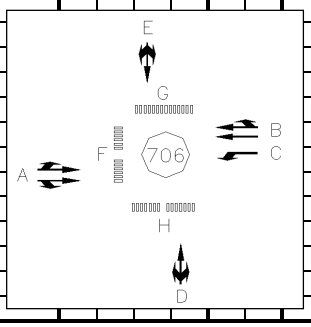

VAIHEKAAVIO

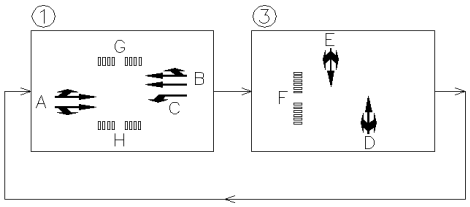

MUU OHJELMOINTI

1) C ei ole käytössä erillisohjauksessa.

RYHMIEN TOIMINTAKUVAUS

Ryhmä	Vaihekuuluvuus, aloitus- ja lopetustavat

OHJAUSTAPA	Erillisohjaus
OHJELMA	11

Kojevaihto; jk-ryhmät yhdistetty, 12.4.2016 TS

Merkki	Muutos	Pvm.	Suunn.	Tark.

TAMPEREEN KAUPUNKI

LIIKENNEVALOT

LIIKENNEVALOSUUNNITELMA, AJOITUS

OHJAUSSUUNTIEN OHJAUSTAPAKOHTAINEN OHJELMOINTI

Liittymä: **Lahdenperänkatu - Veturikatu**

Nro: **706**

Suunn.	PT	Piir.no.	Pvm.
Tark.		**3.11**	**26.02.2010**

ILMAISINLOGIIKAN OHJELMOINTI

ILMAISIN				PYYNTÖ					PIDENNYS								TOIMINTAKUVAUS
				Pyyntötapa			Muuttuva minimivihreä		Käynnistyvyys			Normaali-vihreä	Muu pidennys				
Ryhmä Etäisyys pysäytysviivasta Järjestysnumero	Ilmaisinlogiikan numero	Ohjattava opastinryhmä	Ohjaa aliohjelmaa	Muistiin	Ei muistiin	Minimi-ilmaisu (s)	lisäys 1. ilmaisusta / lisäys seuraavista / maksimiarvo (s)	Ilmaisuviive (s)	Kertakäynnistyvä	Uudelleen käynnistyvä	Ehdollisesti uudelleen käynnistyvä	alkuarvo / loppuarvo / muutosaika (s)	Lopetusviive (s)	Keltainen (s)	Vaihtumisaika (s)	Jatkuva ilmaisu vikatilanteessa	
A 2-1		A			X					X		2,0/1,0/10					
A 2-2		A			X					X		2,0/1,0/10					
A 60-1		A		X						X		5,0/4,0/10	3,5				
A 60-2		A		X						X		5,0/4,0/10	3,5				
B 2-1		B			X					X		2,0/1,0/10					
B 2-2		B			X					X		2,0/1,0/10					
B 35		B		X						X		2,5					
B 60-1		B		X						X		5,0/4,0/10	3,5				
B 60-2		B		X						X		5,0/4,0/10	3,5				
C 0		C			X	3				X		1,5					
C -3		C			X	5											
D 2		D			X					X		2,0/1,0/10					
D 40		D		X						X		3,5/3,0/10					
E 2		E			X					X		2,0/1,0/10					
F11-13		F		X													JK-PAINIKE
Joukkoliikenne-etuudet:																	
Valopilkku A		A		X						X		0,1/0,1/0					ESTOAIKA 15s
Valopilkku B		B		X						X		0,1/0,1/0					ESTOAIKA 8s
Pyyntö A																	Output 1
Kuitti A																	Output 2
Pyyntö B																	Output 3
Kuitti B																	Output 4

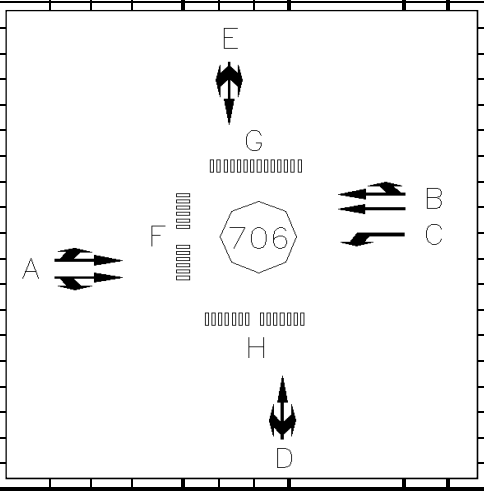

C:lle on ohjelmoitu master goup-toiminto (B).

Kojevaihto; jk-ryhmät yhdistetty, 12.4.2016 TS

Merkki	Muutos	Pvm.	Suunn.	Tark.

TAMPEREEN KAUPUNKI

LIIKENNEVALOT

LIIKENNEVALOSUUNNITELMA, AJOITUS

ILMAISINLOGIIKAN OHJELMOINTI

Liittymä: **Lahdenperänkatu - Veturikatu**

Nro: **706**

Suunn.	PT	Piir.no.	Pvm.
Tark.		**4**	**26.02.2010**

		PYYNTÖ		PYYDETTÄVÄ VAIHE		MAKSIMIAIKA			SYNKRO-NOINTI		SYNK. NOLLAUS		PASSIIVI-VIHREÄN ESTO		SYNK. VIIVYTYS	
		KIINTEÄ	OHEIS-PYYNTÖ	PERUS-VIHREÄ	YLIM. VIHREÄ	TAKUU-MAKSIMI	SYNKR. MAKSIMI	ETUUS-MAKSIMI	ALKAA	PÄÄTTYY	ALKAA	PÄÄTTYY	ALKAA	PÄÄTTYY	ALKAA	PÄÄTTYY
1	A	X		1		20	60	+20	79	56	64	74				
2	B	X		1		20	70	+20	10	71	79	9				
3	C			2*)		5	20				79	19				
4	D		E	3		5	20		77	9	17	37				
5	E		D	3		5	20		77	9	17	37				
6	F			3												
7	G	X		1												
8	H	X		1												

*) C:n vihreä toteutuu vain, jos vaiheella 3 on pyyntö ja A:lla ei bussipidennystä
C tulee vihreäksi vain, jos se saa pyynnön välillä t=56–64
D:n ja E:n etuusaika 0 s.

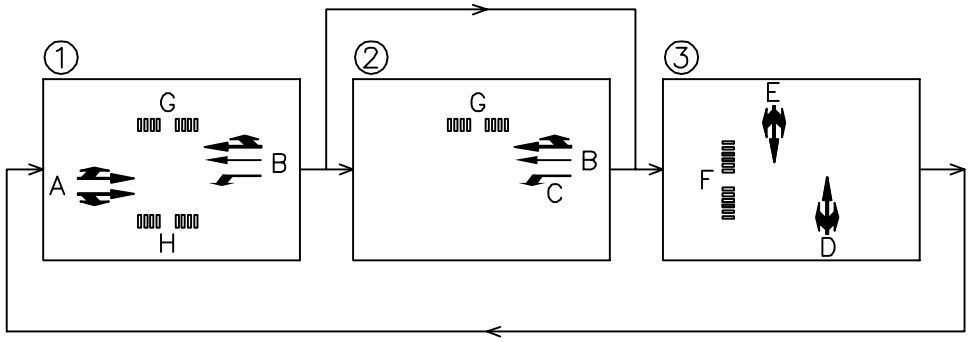

Kojevaihto; muutettu TRE –lomakkeelle sekä yhdistetty st–ryhmät, 12.4.2016 TS

TAMPEREEN KAUPUNKI
LIIKENNEVALOT

RYHMÄKOHTAINEN AJOITUSKAAVIO

LIITTYMÄ: Lahdenperänkatu / Veturikatu

NRO: 706 | OHJ.NRO: 2 ja 3 | KIERTO: 80s

KÄYTTÖTARKOITUS: Päiväliikenne ja aamuruuhka

SUUNN. TRAFICON OY / H.Arjamaa | PIIR.NRO: 5.2_3

TARK. | PVM: 12.9.2011

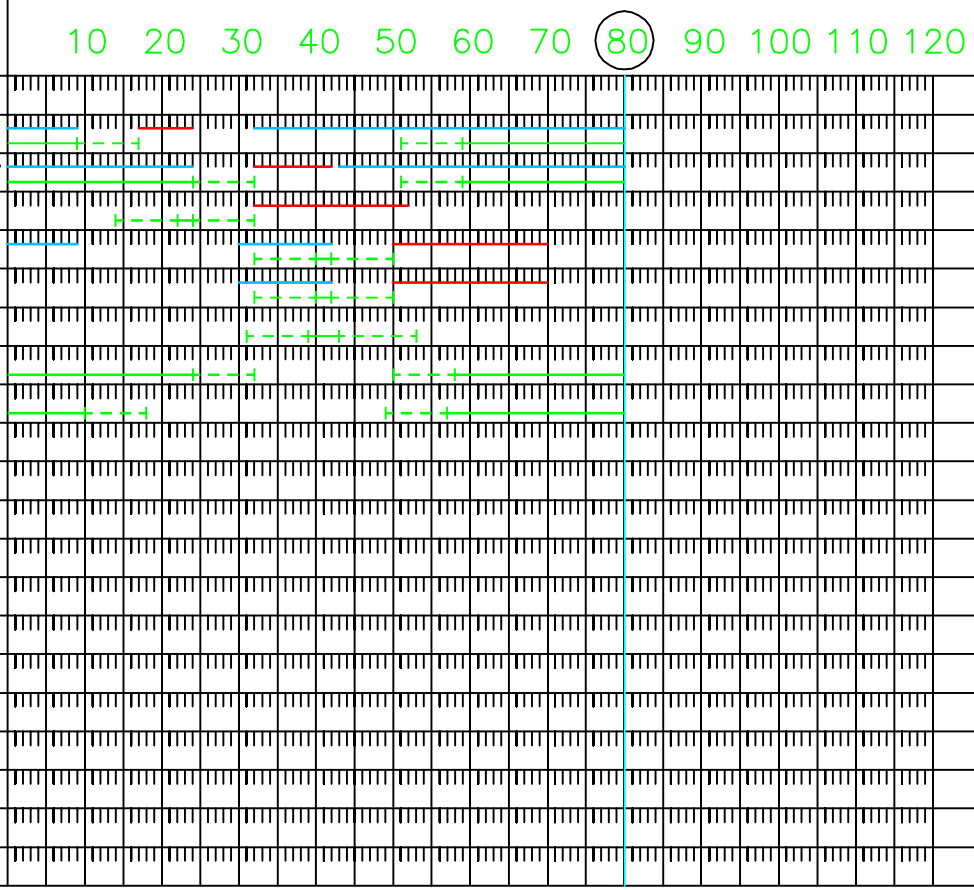

OPASTINRYHMÄT		PYYNTÖ		PYYDETTÄVÄ VAIHE		MAKSIMIAIKA			SYNKRO-NOINTI		SYNK. NOLLAUS		PASSIIVI-VIHREÄN ESTO		SYNK. VIIVYTYS	
		KIINTEÄ	OHEIS-PYYNTÖ	PERUS-VIHREÄ	YLIM. VIHREÄ	TAKUU-MAKSIMI	SYNKR. MAKSIMI	ETUUS-MAKSIMI	ALKAA	PÄÄTTYY	ALKAA	PÄÄTTYY	ALKAA	PÄÄTTYY	ALKAA	PÄÄTTYY
1	A	X		1		20	60	+20	32	9	17	24				
2	B	X		1		20	70	+20	43	24	32	42				
3	C			2*)		5	20				32	52				
4	D		E	3		5	20		30	42	50	70				
5	E		D	3		5	20		30	42	50	70				
6	F			3												
7	G	X		1												
8	H	X		1												

*) C:n vihreä toteutuu vain, jos vaiheella 3 on pyyntö ja A:lla ei bussipidennystä
C tulee vihreäksi vain, jos se saa pyynnön välillä t=9–17
D:n ja E:n etuusaika 0 s.

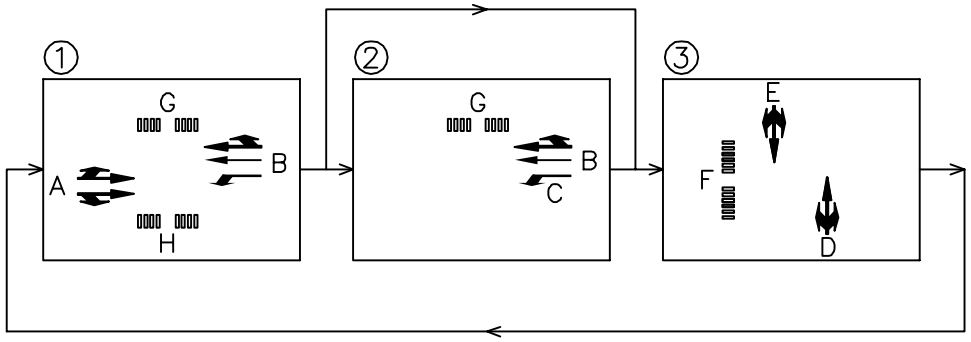

Kojevaihto; muutettu TRE –lomakkeelle sekä yhdistetty st–ryhmät, 12.4.2016 TS

TAMPEREEN KAUPUNKI
LIIKENNEVALOT

RYHMÄKOHTAINEN AJOITUSKAAVIO

LIITTYMÄ: Lahdenperänkatu / Veturikatu

NRO: 706 | OHJ.NRO: 4 | KIERTO: 80s

KÄYTTÖTARKOITUS: Iltaruuhka

SUUNN. TRAFICON OY / H.Arjamaa | PIIR.NRO: 5.4

TARK. | PVM: 12.9.2011