RYHMÄT

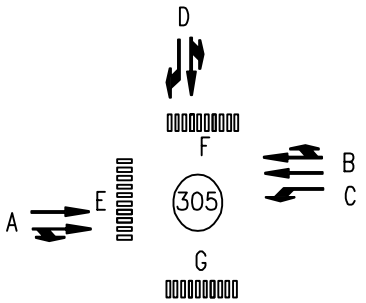

VIHREIDEN TILOJEN KULKUKAAVIO

OHJELMAT 2,3 JA 4

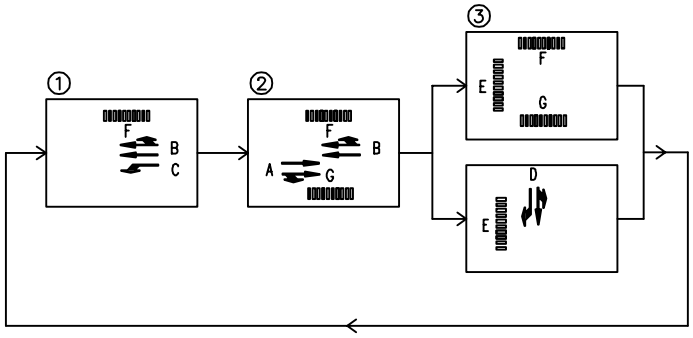

OHJELMA 6

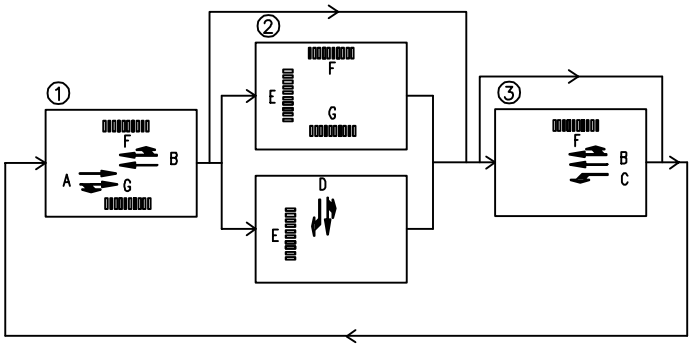

OHJELMA 11

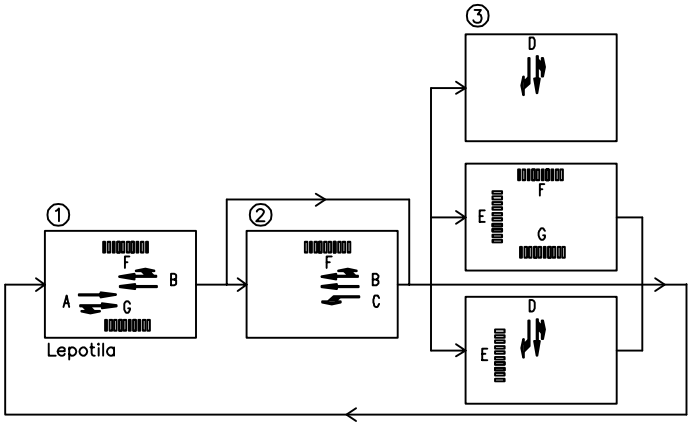

JOUKKOLIIKENNE–ETUUDET	
A	PIDENNYS, AIENNUS
B	PIDENNYS, AIENNUS
C	PIDENNYS, AIENNUS

AIENNUSNOLLAUKSET	
PYYTÄVÄ SUUNTA	NOLLATTAVAT SUUNNAT
A	D,C
B	D
C	A,D

TAMPEREEN KAUPUNKI
LIIKENNEVALOT

VAIHEKAAVIO

LIITTYMÄ:	Satakunnankatu / Näsilinnankatu		
NRO:	305	PIIR.NRO:	1
SUUNN.		ARK.NRO:	
TARK.		PVM:	31.10.2011

SUOJA-AJAT

PÄÄTTYVÄ		ALKAVA 1 A	2 B	3 C	4 D	5 E	6 F	7 G
1	A			4	3	4		
2	B				5	6		
3	C	4			3			6
4	D	5	4	5			4	7
5	E	7	5					
6	F				6			
7	G			8	7			

VAIHTUMISAJAT

PÄÄTTYVÄ		ALKAVA 1 A	2 B	3 C	4 D	5 E	6 F	7 G
1	A			4	4	4		
2	B				6	6		
3	C	6			4			6
4	D	7	4	5			4	7
5	E	7	5					
6	F				6			
7	G			8	7			

OPASTINRYHMÄT

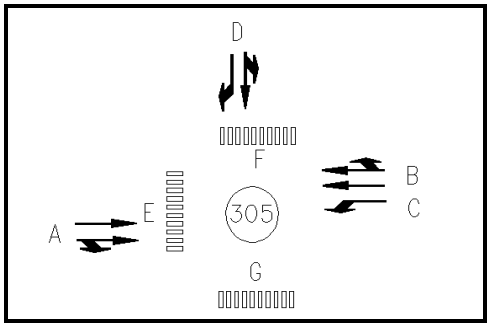

- Ajoneuvoryhmä
- Apuryhmä (ajon.)
- Jalankulkijaryhmä

Poistumis- ja saapumisnopeudet (m/s)

poistuva ajoneuvo:	10 (kääntyvät 8)
saapuva ajoneuvo:	11 (50km/h ja kääntyvät), 13 (60km/h)
jalankulkija:	1,2

- Lopetus vaihtumisaikojen mukaisesti
- Välitön lopetus
- Ei lopetusta
- Ohjelmallinen vaihtumisaika (ei-todellinen konflikti)
- Estävä aloitusviive (päättyvä ryhmä = määräävä ryhmä)
- Salliva aloitusviive (päättyvä ryhmä = määräävä ryhmä)

MUUT YHTEISET AJOITUKSET

Minimipunainen	_____	s
Minimivihreä 2	_____	s
Maksimiodotusaika	_____	s
Käynnistysjakso 1	_____	s
Käynnistysjakso 2	_____	s
Lopetusjakso	_____	s

BUSSIETUUS
ryhmät:
A,B,C

PAKKO-OHJAUS
ryhmät:
B,C,F

PÄIVYSTYSLIITTYMÄ
KYLLÄ

JALANKULKIJAN VILKKUVIHREÄ

E	**3s**
G	**3s**

Merkki	Muutos	Pvm.	Suunn.	Tark.

TAMPEREEN KAUPUNKI

LIIKENNEVALOT

LIIKENNEVALOSUUNNITELMA, AJOITUS

OPASTINRYHMIEN PERUSOHJELMOINTI

Liittymä: **Satakunnankatu / Näsilinnankatu**

Nro: **305**

Suunn.	Piir.no.	Pvm.
Tark.	**2**	**31.10.2011**

loma305.xls

OPASTINRYHMIEN OHJELMOINTI

Ryhmän tunnus		Vaihe-jako	MInimi- ja maksimiajat (s)						Vihreän aloitustapa						Maksimiaika-laskennan käynnistystapa				Vihreän lopetustapa						Lopetus-viive (s)		Lepotila		
									Pyyntö-tapa		Oheispyynnöt								Maksimiaikaa on jäljellä			Maksimiaika on käytetty							
Liikennetekninen merkintä	Ryhmän numero kojeessa	Vihreän aloituslupa vaiheessa (vaihe bussipyynnöstä)	Punakeltainen	Keltainen (kiinteä+muuttuva)	Minimivihreä 1	Takuumaksimi	Synkronointimaksimiaika	Etuusmaksimiaika (lisäys)	Oma pyyntö	Kiinteä pyyntö	Ryhmältä	Vaiheelta	Muiden mukana	Erikoispyyntö	Vihreän alusta	Konfliktiryhmän pyynnöstä vihreän aikana	Vaiheen alusta	Konfliktiryhmän pyynnöstä omassa vaiheessa	Lopetus konfliktiryhmän käynnistyessä	Lopetus konfliktiryhmän pyynnöstä	Itse punaiseksi ilman lisäehtoja	Lopetus konfliktiryhmän käynnistyessä	Lopetus konfliktiryhmän pyynnöstä	Itse punaiseksi ilman lisäehtoja	Kiinteä	Liikenneohjattu	Punainen	Ennallaan	Vihreä
A	1	1	1	3	12	15	20	+20		X						X			X			X				7			X
B	2	1,2	1	3	12	15	25	+20		X						X			X			X				7			X
C	3	2	1	3	4	5	10	+20	X							X			X			X					X		
D	4	3	1	3	4	5	15		X						X				X			X					X		
E	5	3			14				X							X			X			X					X		
F	6	1,2,3			12					X						X			X			X							X
G	7	1,3			12					X						X			X			X							X

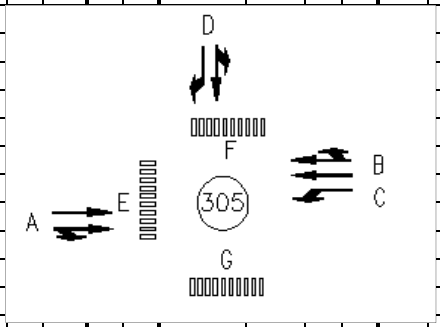

VAIHEKAAVIO

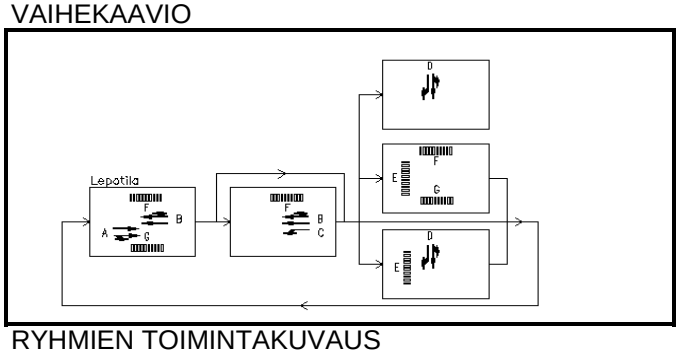

RYHMIEN TOIMINTAKUVAUS

Ryhmä	Vaihekuuluvuus, aloitus- ja lopetustavat

MUU OHJELMOINTI

Ohjelman valinta-aikataulut alueen A4 mukaisesti.

OHJAUSTAPA	**Erillisohjaus**
OHJELMA	**11**

Merkki	Muutos	Pvm.	Suunn.	Tark.

TAMPEREEN KAUPUNKI

LIIKENNEVALOT

LIIKENNEVALOSUUNNITELMA, AJOITUS

OPASTINRYHMIEN OHJAUSTAPAKOHTAINEN OHJELMOINTI

Liittymä: **Satakunnankatu / Näsilinnankatu**

Nro: **305**

Suunn.	TS	Piir.no.	Pvm.
Tark.		**3.11**	**31.10.2011**

ILMAISINLOGIIKAN OHJELMOINTI

ILMAISIN					PYYNTÖ					PIDENNYS								MUUTA			
					Pyyntötapa			Muuttuva minimivihreä		Käynnistyvyys			Normaali-vihreä	Muu pidennys				Ilmaisin-viat			
	Vahvistimen numero	Logiikan numero	Tilalaskenta	Ohjattava opastinryhmä	Muistiin	Ei muistiin	Minimi-ilmaisu (s)	lisäys 1. ilmaisusta / lisäys seuraavista / maksimiarvo (s)	Ilmaisuviive (s)	Kertakäynnistyvä	Uudelleen käynnistyvä	Ehdollisesti uudelleen käynnistyvä	alkuarvo / loppuarvo / muutosaika (s)	Lopetusviive (s)	Keltainen (s)	Vaihtumisaika (s)	Jäjellä oleva maksimiaika, jonka jälkeen uusi pidennys esterään	Jatkuva ilmaisu (min)	Puuttuva ilmaisu (h)	Kommentin numero	Selite
A60-1				**A**	X						X		7/6/10								
A60-2				**A**	X						X		7/6/10								
B60-1				**B**	X						X		7/6/10								
B60-2				**B**	X						X		7/6/10								
C1				**C**		X					X		1,5								
C25				**C**	X						X		3/1,5/5								*)
D1-2				**D**		X					X		1,5								
D1-1				**D**		X					X		1,5								
D25				**D**	X						X		3/1,5/5								*)
E21-23				**E**	X																PAINONAPIT
Valopilkku A1				**A**	X						X		0,1								Estoaika 9s
Valopilkku B1				**B**	X						X		0,1								Estoaika 10s
Valopilkku C1				**C**	X						X		0,1								Estoaika 10s
Pyyntö A100																					Output 1
Kuitti A-10																					Output 2
Pyyntö B110																					Output 3
Kuitti B-10																					Output 4
Pyyntö C110																					Output 5
Kuitti C-10																					Output 6

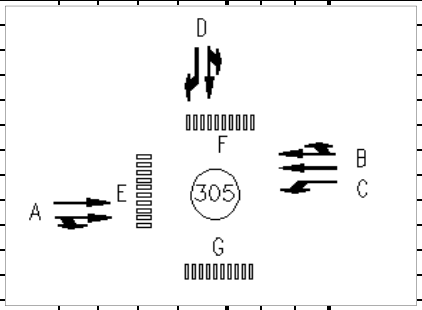

*) ILMAISINVIASTA HÄLYYTYS JA ILMAISIN POIS TOIMINNASTA

Merkki	Muutos	Pvm.	Suunn.	Tark.

TAMPEREEN KAUPUNKI

LIIKENNEVALOT

LIIKENNEVALOSUUNNITELMA, AJOITUS

ILMAISINLOGIIKAN OHJELMOINTI

Liittymä: **Satakunnankatu/ Näsilinnankatu**

Nro: **305**

Suunn.	Piir.no.	Pvm.
Tark.	**4**	**31.10.2011**

loma305.xls

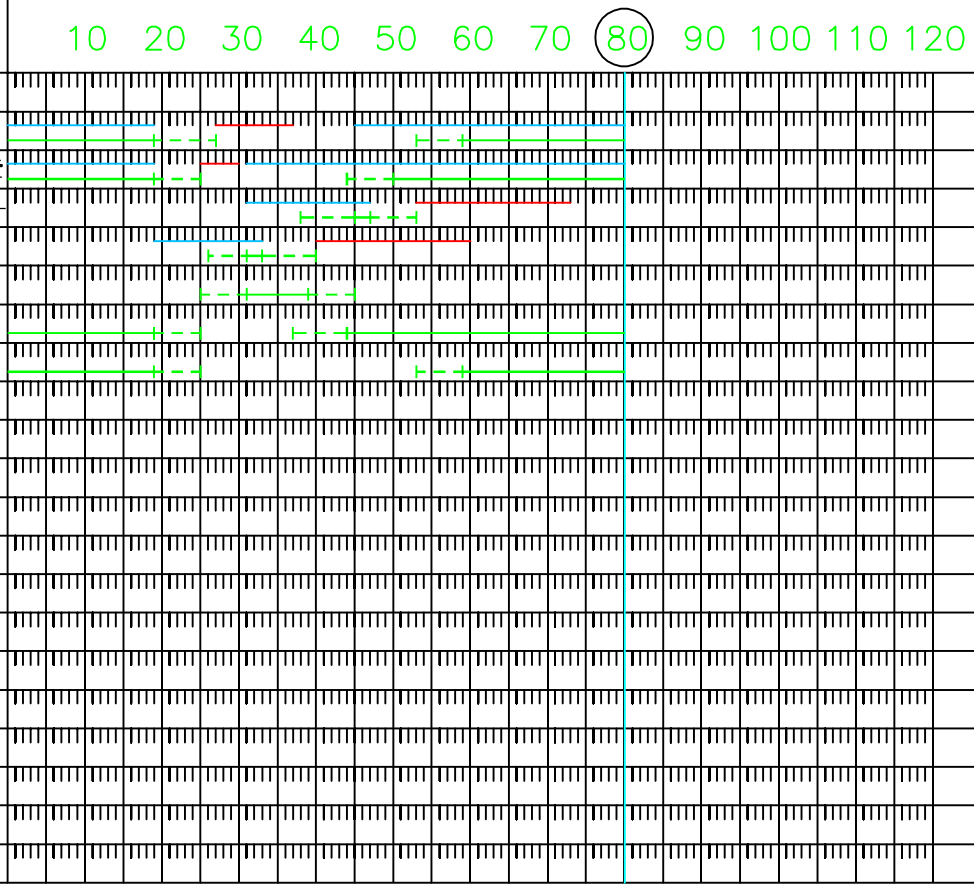

		PYYNTÖ		PYYDETTÄVÄ VAIHE		MAKSIMIAIKA			SYNKRO-NOINTI		SYNK. NOLLAUS		PASSIIVI-VIHREÄN ESTO		SYNK. VIIVYTYS	
		KIINTEÄ	OHEIS-PYYNTÖ	PERUS-VIHREÄ	YLIM. VIHREÄ	TAKUU-MAKSIMI	SYNKR. MAKSIMI	ETUUS-MAKSIMI	ALKAA	PÄÄTTYY	ALKAA	PÄÄTTYY	ALKAA	PÄÄTTYY	ALKAA	PÄÄTTYY
1	A	X		2		15	80	+20	45	19	27	37				
2	B	X		1,2		15	80	+20	31	19	25	30				
3	C			1		5	20	+20	31	47	53	73				
4	D			3		5	15		19	33	40	60				
5	E			3												
6	F	X		1,2,3												
7	G	X		2,3												

Muutettu A:n ja B:n synkr.maksimit sekä B:n synkr.nollauksen päättymis-aika (35->30) ja synkr.pidennyksen päättymisaika (42->47) 22.8.12 TS

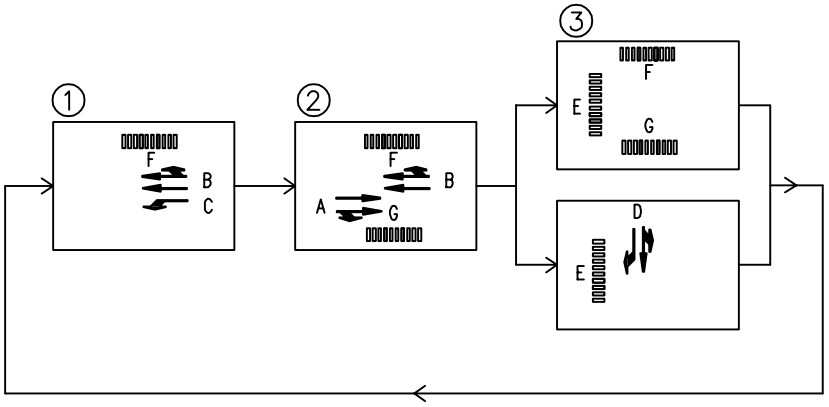

TAMPEREEN KAUPUNKI
LIIKENNEVALOT

RYHMÄKOHTAINEN AJOITUSKAAVIO

LIITTYMÄ: Satakunnankatu / Näsilinnankatu

NRO: 305 | OHJ.NRO: 2 | KIERTO: 80s

KÄYTTÖTARKOITUS: Päiväliikenne

SUUNN. TS | PIIR.NRO: 5.2

TARK. | PVM: 31.10.2011

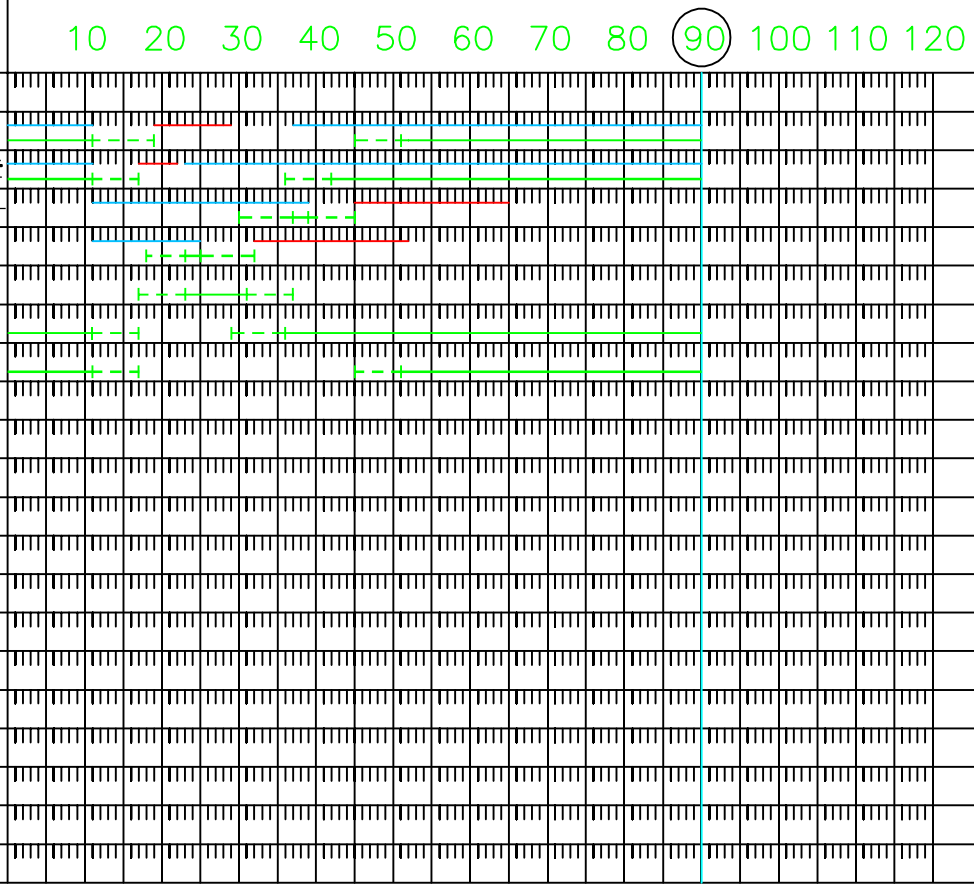

OPASTINRYHMÄT		PYYNTÖ		PYYDETTÄVÄ VAIHE		MAKSIMIAIKA			SYNKRO-NOINTI		SYNK. NOLLAUS		PASSIIVI-VIHREÄN ESTO		SYNK. VIIVYTYS	
		KIINTEÄ	OHEIS-PYYNTÖ	PERUS-VIHREÄ	YLIM. VIHREÄ	TAKUU-MAKSIMI	SYNKR. MAKSIMI	ETUUS-MAKSIMI	ALKAA	PÄÄTTYY	ALKAA	PÄÄTTYY	ALKAA	PÄÄTTYY	ALKAA	PÄÄTTYY
1	A	X		2		15	90	+20	37	11	19	29				
2	B	X		1,2		15	90	+20	23	11	17	22				
3	C			1		5	20	+20	11	39	45	65				
4	D			3		5	15		11	25	32	52				
5	E			3												
6	F	X		1,2,3												
7	G	X		2,3												

OFFSET –muutos –10s, 6.3.2013 TS

Muutettu A:n ja B:n synkr.maksimit sekä B:n synkr.nollauksen päättymis-aika (37->32) 22.8.12 TS

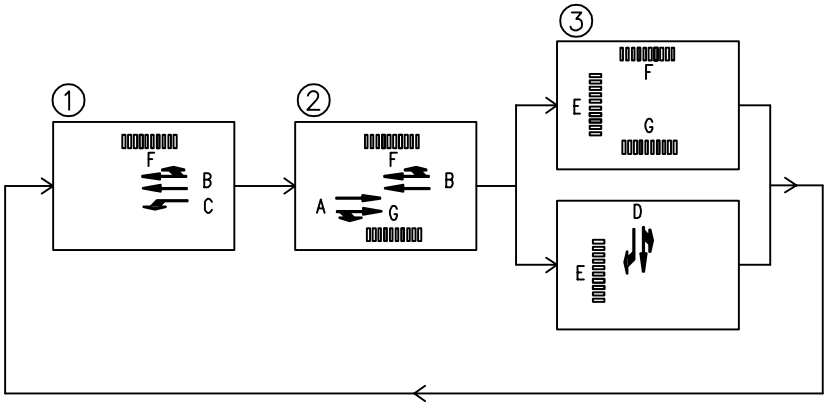

TAMPEREEN KAUPUNKI
LIIKENNEVALOT

RYHMÄKOHTAINEN AJOITUSKAAVIO

LIITTYMÄ: Satakunnankatu / Näsilinnankatu

NRO: 305 | OHJ.NRO: 3 ja 4 | KIERTO: 90s

KÄYTTÖTARKOITUS: Aamu– ja iltaruuhka

SUUNN. TS | PIIR.NRO: 5.3_4

TARK. | PVM: 31.10.2011

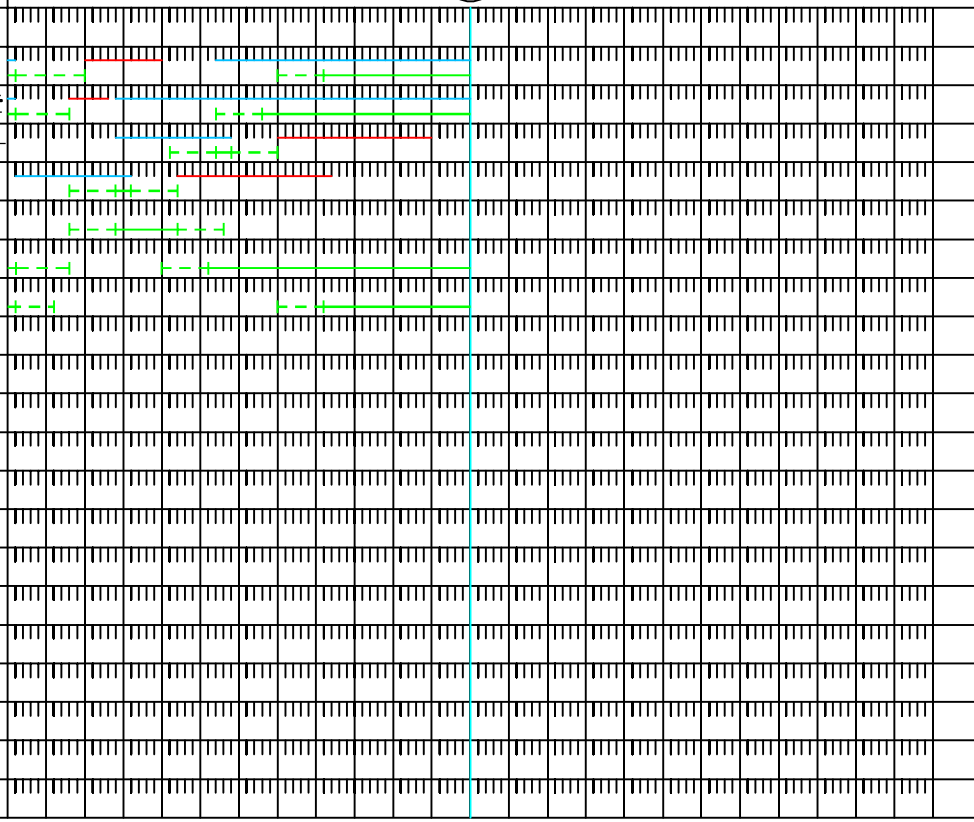

OPASTINRYHMÄT			PYYNTÖ		PYYDETTÄVÄ VAIHE		MAKSIMIAIKA			SYNKRO-NOINTI		SYNK. NOLLAUS		PASSIIVI-VIHREÄN ESTO		SYNK. VIIVYTYS	
			KIINTEÄ	OHEIS-PYYNTÖ	PERUS-VIHREÄ	YLIM. VIHREÄ	TAKUU-MAKSIMI	SYNKR. MAKSIMI	ETUUS-MAKSIMI	ALKAA	PÄÄTTYY	ALKAA	PÄÄTTYY	ALKAA	PÄÄTTYY	ALKAA	PÄÄTTYY
1	A		X		1		15	60	+20	27	1	10	20				
2	B		X		1,3		15	60	+20	14	1	8	13				
3	C				3		5	15	+20	14	29	35	55				
4	D				2		5	15		1	16	22	42				
5	E				2												
6	F		X		1,2,3												
7	G		X		1,2												

Muutettu A:n ja B:n synkr.maksimit sekä B:n synkr.nollauksen päättymis-aika (18->13) 22.8.12 TS

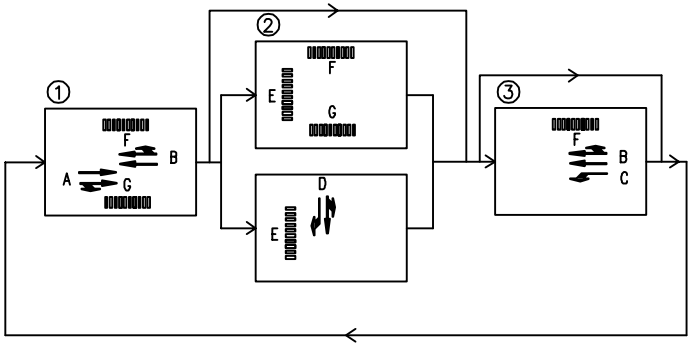

TAMPEREEN KAUPUNKI
LIIKENNEVALOT

RYHMÄKOHTAINEN AJOITUSKAAVIO

LIITTYMÄ: Satakunnankatu / Näsilinnankatu

NRO: 305 | OHJ.NRO: 6 | KIERTO: 60s

KÄYTTÖTARKOITUS: Hiljainen liikenne

SUUNN. TS | PIIR.NRO: 5.6

TARK. | PVM: 31.10.2011

PAKKOETUUDET

Reitti 82: Satakunnankatua idästä (ilmaisin et. 515m)

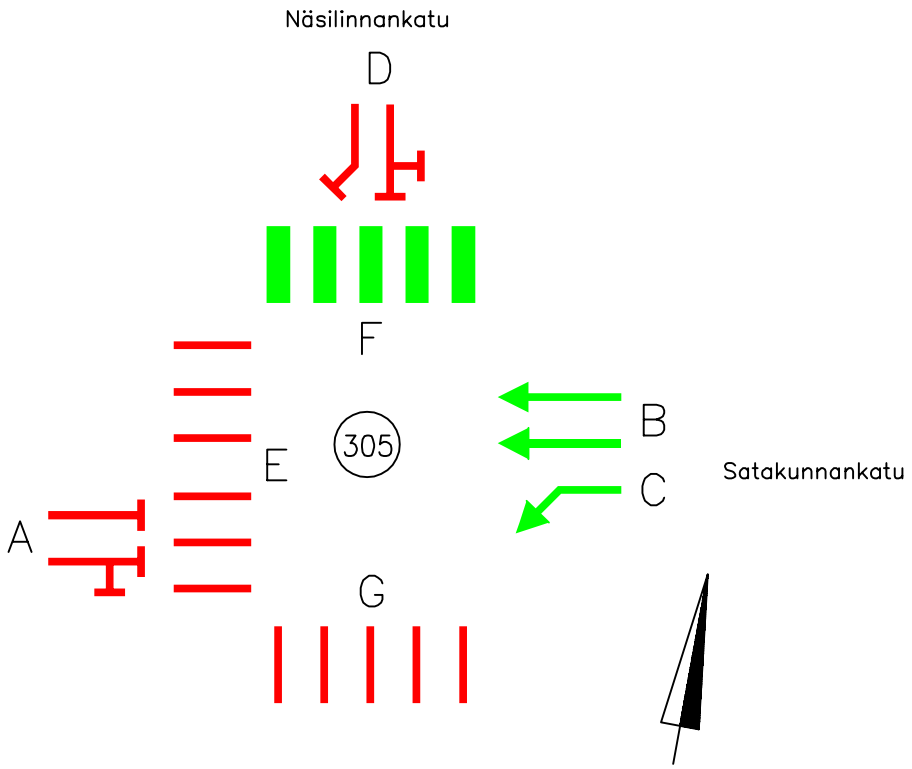

TAMPEREEN KAUPUNKI
LIIKENNEVALOT

VAIHEKAAVIO

LIITTYMÄ:	Satakunnankatu/Näsilinnankatu		
NRO:	305	PIIR.NRO:	
SUUNN.	MHäk	ARK.NRO:	
TARK.		PVM:	01.07.2008