RYHMÄT

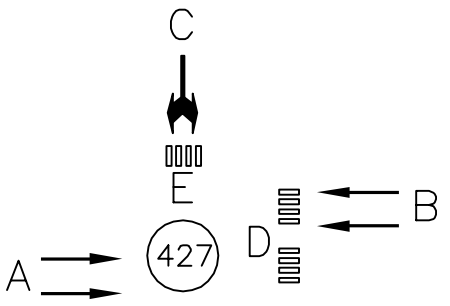

VIHREIDEN TILOJEN KULKUKAAVIO
Ohjelmat 1, 11 ja 12

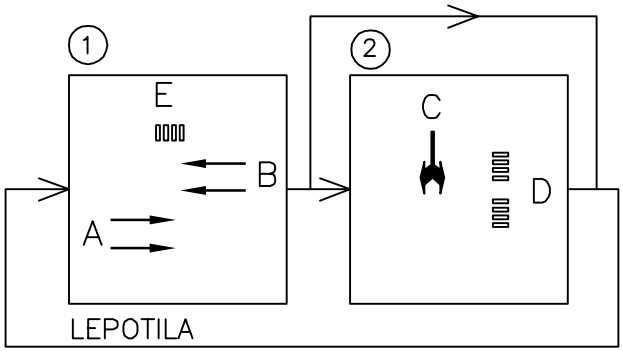

Ohjelmat 2, 3 ja 4

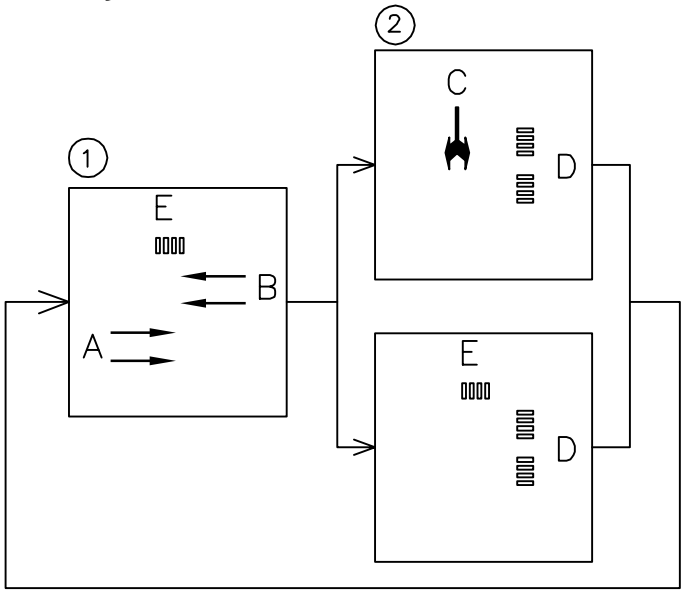

TAMPEREEN KAUPUNKI LIIKENNEVALOT			
VAIHEKAAVIO			
LIITTYMÄ:	Kalevan puistotie / Lähteenkatu		
NRO:	427	PIIR.NRO:	1
SUUNN.	PT	ARK.NRO:	
TARK.		PVM:	20.4.2017

SUOJA-AJAT

PÄÄTTYVÄ		ALKAVA 1 A	2 B	3 C	4 D	5 E
1	A			3	5	
2	B			4	4	
3	C	6	5			4
4	D	5	6			
5	E			4		

VAIHTUMISAJAT

PÄÄTTYVÄ		ALKAVA 1 A	2 B	3 C	4 D	5 E
1	A			5	5	
2	B			5	5	
3	C	6	6			4
4	D	6	6	1.0		
5	E			4		

OPASTINRYHMÄT

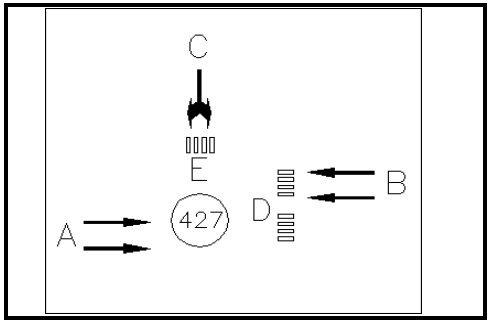

Ajoneuvoryhmä
Apuryhmä (ajon.)
Jalankulkijaryhmä

Poistumis- ja saapumisnopeudet (m/s)

poistuva ajoneuvo: 10 (kääntyvät 8)
saapuva ajoneuvo: 11 (50km/h ja kääntyvät), 13 (60km/h)

- Lopetus vaihtumisaikojen mukaisesti
- Välitön lopetus
- Ei lopetusta
- Ohjelmallinen vaihtumisaika (ei-todellinen konflikti)
- Estävä aloitusviive (päättyvä ryhmä = määräävä ryhmä)
- Salliva aloitusviive (päättyvä ryhmä = määräävä ryhmä)

MUUT YHTEISET AJOITUKSET

Minimipunainen	_____ s
Minimivihreä 2	_____ s
Maksimiodotusaika	_____ s
Käynnistysjakso 1	_____ s
Käynnistysjakso 2	_____ s
Lopetusjakso	_____ s

BUSSIETUUS ryhmät: **ei**

PAKKO-OHJAUS ryhmät: **A,B,C**

PÄIVYSTYSLIITTYMÄ **EI**

JALANKULKIJAN VILKKUVIHREÄ:
D 2.5 s
E -

Merkki	Muutos	Pvm.	Suunn.	Tark.

TAMPEREEN KAUPUNKI
LIIKENNEVALOT

LIIKENNEVALOSUUNNITELMA, AJOITUS
OPASTINRYHMIEN PERUSOHJELMOINTI

Liittymä: **Kalevan puistotie / Lähteenkatu**
Nro: **427**

Suunn. PT
Tark.
Piir.no. **2**
Pvm. **20.4.2017**

loma427.xls

OPASTINRYHMIEN OHJELMOINTI

Ryhmän tunnus		Vaihe-jako	Minimi- ja maksimiajat (s)						Vihreän aloitustapa						Maksimiaika-laskennan käynnistystapa				Vihreän lopetustapa						Lopetus-viive (s)		Lepotila		
									Pyyntö-tapa		Oheispyynnöt								Maksimiaikaa on jäljellä			Maksimiaika on käytetty							
Liikenneteknninen merkintä	Ryhmän numero kojeessa	Vihreän aloituspa vaiheessa (vaihe bussipyynnöstä)	Punakeltainen	Keltainen (kiinteä+muuttuva)	Minimivihreä 1	Takuumaksimi	Synkronointimaksimiaika	Etuusmaksimiaika (lisäys)	Oma pyyntö	Kiinteä pyyntö	Ryhmältä	Vaiheelta	Muiden mukana	Erikoispyyntö	Vihreän alusta	Konfliktiryhmän pyynnöstä vihreän aikana	Vaiheen alusta	Konfliktiryhmän pyynnöstä omassa vaiheessa	Lopetus konfliktiryhmän käynnistyessä	Lopetus konfliktiryhmän pyynnöstä	Itse punaiseksi ilman lisäehtoja	Lopetus konfliktiryhmän käynnistyessä	Lopetus konfliktiryhmän pyynnöstä	Itse punaiseksi ilman lisäehtoja	Kiinteä	Liikenneohjattu	Punainen	Ennallaan	Vihreä
A	1	1	1	3	8	15	25			X						X			X										X
B	2	1	1	3	8	15	25			X						X			X										X
C	3	2	1	3	4	10	10		X							X			X								X		
D	4	2			10				X							X			X								X		
E	5	1			8					X						X			X										X

VAIHEKAAVIO

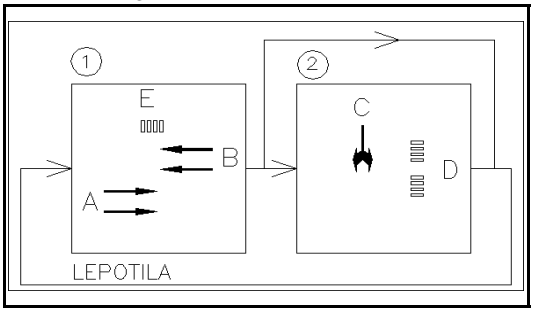

MUU OHJELMOINTI

RYHMIEN TOIMINTAKUVAUS

Ryhmä Vaihekuuluvuus, aloitus- ja lopetustavat

OHJAUSTAPA	Erillisohjattu
OHJELMA	11 hiljainen liikenne

Merkki	Muutos	Pvm.	Suunn.	Tark.

TAMPEREEN KAUPUNKI

LIIKENNEVALOT

LIIKENNEVALOSUUNNITELMA, AJOITUS

OPASTINRYHMIEN OHJAUSTAPAKOHTAINEN OHJELMOINTI

Liittymä: **Kalevan puistotie / Lähteenkatu**

Nro: **427**

Suunn.	PT	Piir.no.	Pvm.
Tark.		**3.11**	**20.4.2017**

OPASTINRYHMIEN OHJELMOINTI

Ryhmän tunnus		Vaihe-jako	Minimi- ja maksimiajat (s)						Vihreän aloitustapa						Maksimiaika-laskennan käynnistystapa				Vihreän lopetustapa						Lopetus-viive (s)		Lepotila		
									Pyyntö-tapa		Oheispyynnöt								Maksimiaikaa on jäljellä			Maksimiaika on käytetty							
Liikennetekninen merkintä	Ryhmän numero kojeessa	Vihreän aloituslupa vaiheessa (vaihe bussipyynnöstä)	Punakeltainen	Keltainen (kiinteä+muuttuva)	Minimivihreä 1	Takuumaksimi	Synkronointimaksimiaika	Etuusmaksimiaika (lisäys)	Oma pyyntö	Kiinteä pyyntö	Ryhmältä	Vaiheelta	Muiden mukana	Erikoispyyntö	Vihreän alusta	Konfliktiryhmän pyynnöstä vihreän aikana	Vaiheen alusta	Konfliktiryhmän pyynnöstä omassa vaiheessa	Lopetus konfliktiryhmän käynnistyessä	Lopetus konfliktiryhmän pyynnöstä	Itse punaiseksi ilman lisäehtoja	Lopetus konfliktiryhmän käynnistyessä	Lopetus konfliktiryhmän pyynnöstä	Itse punaiseksi ilman lisäehtoja	Kiinteä	Liikenneohjattu	Punainen	Ennallaan	Vihreä
A	1	1	1	3	8	15	40			X						X			X										
B	2	1	1	3	8	15	40			X						X			X										
C	3	2	1	3	4	10	15		X							X			X										
D	4	2			10					X						X			X										
E	5	1			8					X						X			X										

VAIHEKAAVIO

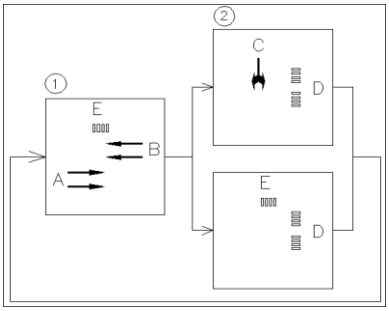

MUU OHJELMOINTI

RYHMIEN TOIMINTAKUVAUS

Ryhmä Vaihekuuluvuus, aloitus- ja lopetustavat

OHJAUSTAPA	Erillisohjattu
OHJELMA	12 päivä- ja ruuhkaliikenne

Merkki	Muutos	Pvm.	Suunn.	Tark.

TAMPEREEN KAUPUNKI
LIIKENNEVALOT

LIIKENNEVALOSUUNNITELMA, AJOITUS
OPASTINRYHMIEN OHJAUSTAPAKOHTAINEN OHJELMOINTI

Liittymä: **Kalevan puistotie / Lähteenkatu**
Nro: **427**

Suunn.	PT	Piir.no.	Pvm.
Tark.		**3.12**	**20.4.2017**

OPASTINRYHMIEN OHJELMOINTI

Ryhmän tunnus		Vaihe-jako	Minimi- ja maksimiajat (s)						Vihreän aloitustapa						Maksimiaika-laskennan käynnistystapa				Vihreän lopetustapa						Lopetus-viive (s)		Lepotila		
									Pyyntö-tapa		Oheispyynnöt								Maksimiaikaa on jäljellä			Maksimiaika on käytetty							
Liikennetekninen merkintä	Ryhmän numero kojeessa	Vihreän aloituslupa vaiheessa (vaihe bussipyynnöstä)	Punakeltainen	Keltainen (kiinteä+muuttuva)	Minimivihreä 1	Takuumaksimi	Synkronointimaksimiaika	Etuusmaksimiaika (lisäys)	Oma pyyntö	Kiinteä pyyntö	Ryhmältä	Vaiheelta	Muiden mukana	Erikoispyyntö	Vihreän alusta	Konfliktiryhmän pyynnöstä vihreän aikana	Vaiheen alusta	Konfliktiryhmän pyynnöstä omassa vaiheessa	Lopetus konfliktiryhmän käynnistyessä	Lopetus konfliktiryhmän pyynnöstä	Itse punaiseksi ilman lisäehtoja	Lopetus konfliktiryhmän käynnistyessä	Lopetus konfliktiryhmän pyynnöstä	Itse punaiseksi ilman lisäehtoja	Kiinteä	Liikenneohjattu	Punainen	Ennallaan	Vihreä
A	1	1	1	3	8					X						X			X										
B	2	1	1	3	8					X						X			X										
C	3	2	1	3	4				X							X			X										
D	4	2			10					X						X			X										
E	5	1			8					X						X			X										

VAIHEKAAVIO

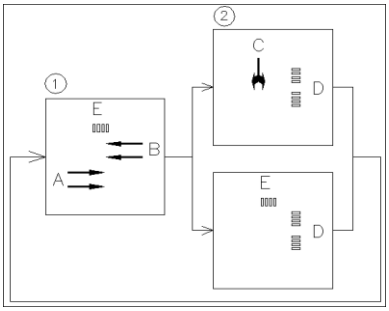

MUU OHJELMOINTI

Liittymän 401 ryhmän M vihreä alkaa:

vaihe 2 pakotetaan päälle

Liittymän 401 ryhmän M vihreä päättyy:

odotetaan 6 s ja pakotetaan vaihe 1 päälle

RYHMIEN TOIMINTAKUVAUS

Ryhmä	Vaihekuuluvuus, aloitus- ja lopetustavat

OHJAUSTAPA	**Erillisohjattu**
OHJELMA	**13 linkitys liittymän 401 kanssa**

TÄMÄ OHJELMA ON AINA KÄYTÖSSÄ

Uusi ohjelma 28.11.2018 Traficon / JT

Merkki	Muutos	Pvm.	Suunn.	Tark.

TAMPEREEN KAUPUNKI
LIIKENNEVALOT

LIIKENNEVALOSUUNNITELMA, AJOITUS
OPASTINRYHMIEN OHJAUSTAPAKOHTAINEN OHJELMOINTI

Liittymä: **Kalevan puistotie / Lähteenkatu**
Nro: **427**

Suunn.	PT	Piir.no.	Pvm.
Tark.		**3.13**	**20.4.2017**

ILMAISINLOGIIKAN OHJELMOINTI

ILMAISIN					PYYNTÖ					PIDENNYS								MUUTA			
					Pyyntötapa			Muuttuva minimivihreä		Käynnistyvyys			Normaali-vihreä	Muu pidennys				Ilmaisin-viat			
Ryhmä Etäisyys pysäytysviivasta Järjestysnumero	Vahvistimen numero	Logiikan numero	Tilalaskenta	Ohjattava opastinryhmä	Muistiin	Ei muistiin	Minimi-ilmaisu (s)	lisäys 1. ilmaisusta / lisäys seuraavista / maksimiarvo (s)	Ilmaisuviive (s)	Kertakäynnistyvä	Uudelleen käynnistyvä	Endollisesti uudelleen käynnistyvä	alkuarvo / loppuarvo / muutosaika (s)	Lopetusviive (s)	Keltainen (s)	Vaihtumisaika (s)	Jäljellä oleva maksimiaika, jonka jälkeen uusi pidennys estetään	Jatkuva ilmaisu (min)	Puuttuva ilmaisu (h)	Kommentin numero	Selite
A60-1				A		X		3/1.5/15			X		6								
A60-2				A	X			3/1.5/15			X		6								
B40-1				B	X			3/1.5/12			X		4								
B40-2				B	X			3/1.5/12			X		4								
C0				C		X					X		2								
C30				C	X						X		2								parina pp-laskentaan
C31				C																	suunnantuntevana
D21-23				D	X						X										PAINONAPIT

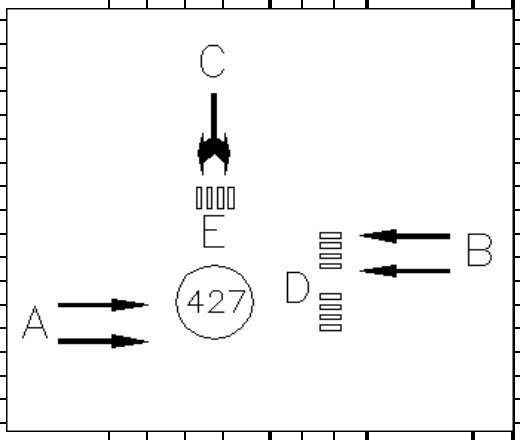

MUUTA:

Merkki	Muutos	Pvm.	Suunn.	Tark.

TAMPEREEN KAUPUNKI
LIIKENNEVALOT

LIIKENNEVALOSUUNNITELMA, AJOITUS
ILMAISINLOGIIKAN OHJELMOINTI

Liittymä: **Kalevan puistotie / Lähteenkatu**
Nro: **427**

Suunn.	PT	Piir.no.	Pvm.
Tark.		**4**	**20.4.2017**

loma427.xls

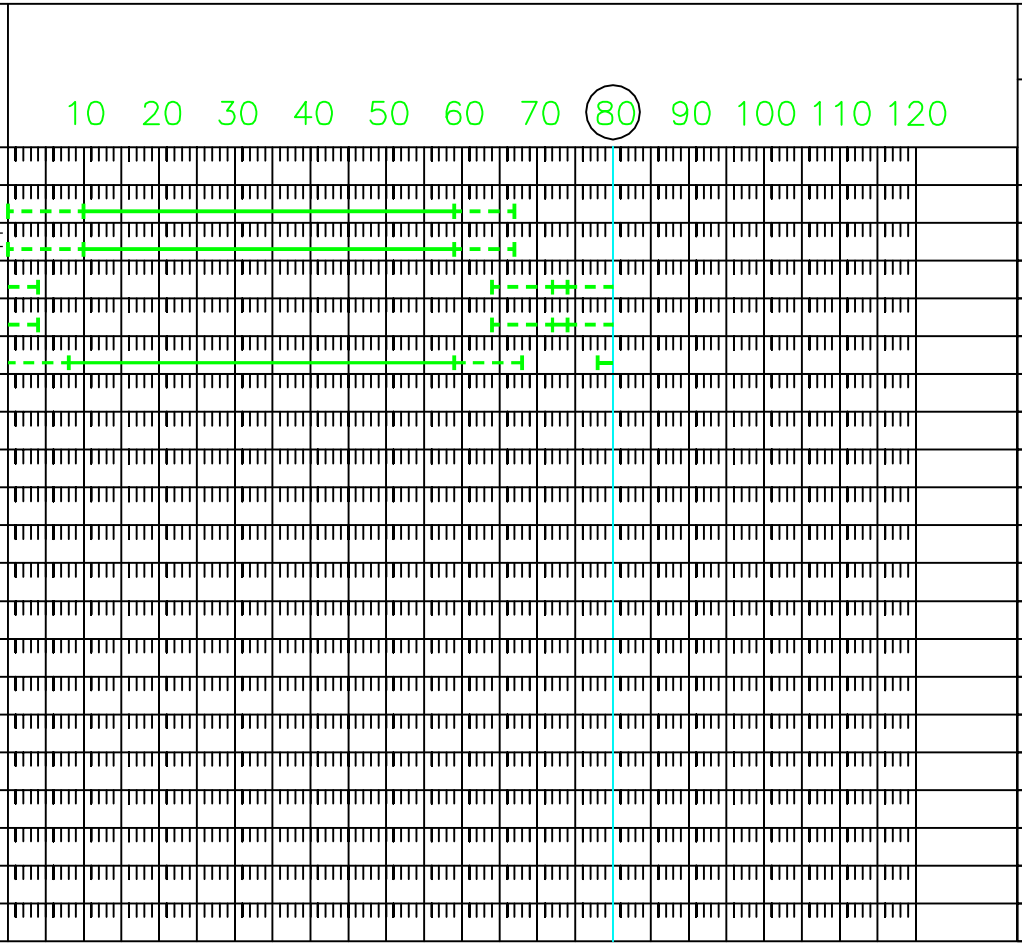

OPASTINRYHMÄT			PYYNTÖ		PYYDETTÄVÄ VAIHE		MAKSIMIAIKA			SYNKRO-NOINTI		SYNK. NOLLAUS		PASSIIVI-VIHREÄN ESTO		SYNK. VIIVYTYS	
			KIINTEÄ	OHEIS-PYYNTÖ	PERUS-VIHREÄ	YLIM. VIHREÄ	TAKUU-MAKSIMI	SYNKR. MAKSIMI	ETUUS-MAKSIMI	ALKAA	PÄÄTTYY	ALKAA	PÄÄTTYY	ALKAA	PÄÄTTYY	ALKAA	PÄÄTTYY
1	A	→	X		1		15	80		74	59	67	73				
2	B	←	X		1		15	80		74	59	67	73				
3	C				2		10	20		59	74	04	24				
4	D				2												
5	E		X		1												

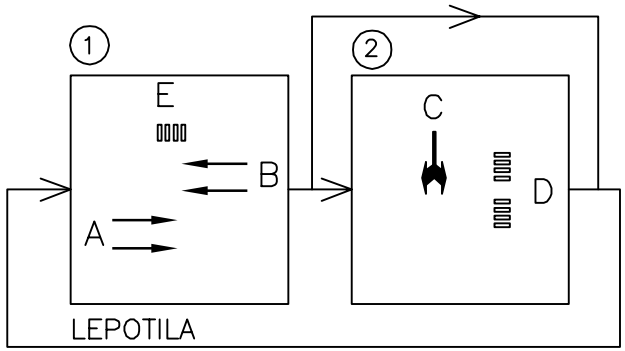

TAMPEREEN KAUPUNKI
LIIKENNEVALOT

RYHMÄKOHTAINEN AJOITUSKAAVIO

LIITTYMÄ: Kalevan puistotie / Lähteenkatu

NRO: 427 | OHJ.NRO: 1 | KIERTO: 80s

KÄYTTÖTARKOITUS: Hiljainen liikenne

SUUNN. PT | PIIR.NRO: 5.1

TARK. | PVM: 20.4.2017

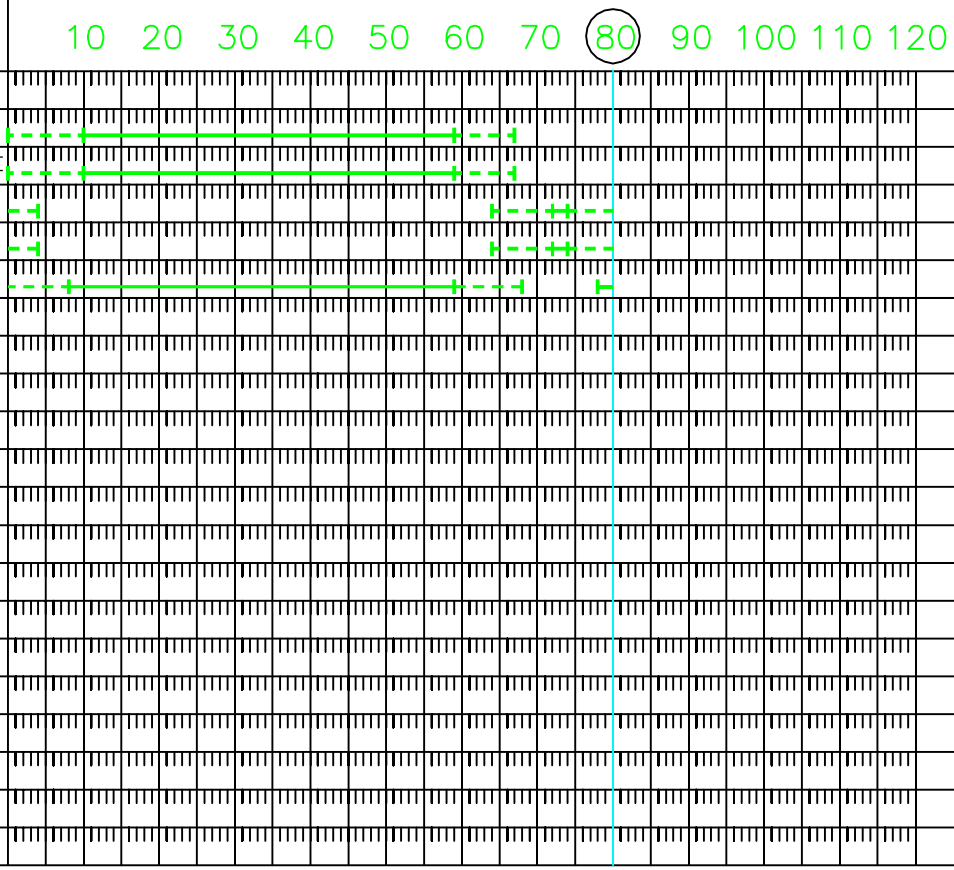

		PYYNTÖ		PYYDETTÄVÄ VAIHE		MAKSIMIAIKA			SYNKRO-NOINTI		SYNK. NOLLAUS		PASSIIVI-VIHREÄN ESTO		SYNK. VIIVYTYS	
		KIINTEÄ	OHEIS-PYYNTÖ	PERUS-VIHREÄ	YLIM. VIHREÄ	TAKUU-MAKSIMI	SYNKR. MAKSIMI	ETUUS-MAKSIMI	ALKAA	PÄÄTTYY	ALKAA	PÄÄTTYY	ALKAA	PÄÄTTYY	ALKAA	PÄÄTTYY
1	A	X		1		15	80		74	59	67	73				
2	B	X		1		15	80		74	59	67	73				
3	C			2		10	20		59	74	04	24				
4	D	X		2												
5	E	X		1												

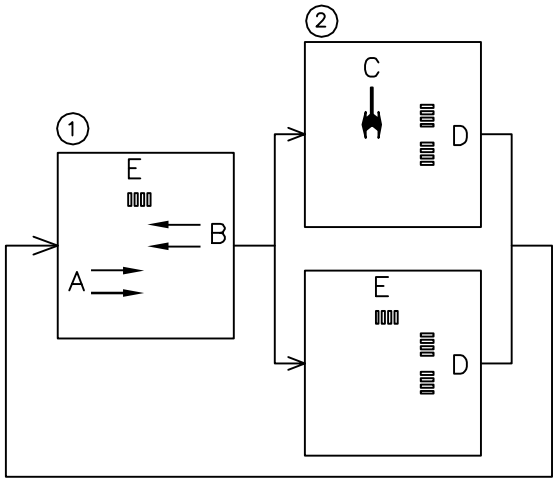

TAMPEREEN KAUPUNKI
LIIKENNEVALOT

RYHMÄKOHTAINEN AJOITUSKAAVIO

LIITTYMÄ: Kalevan puistotie / Lähteenkatu

NRO: 427 | OHJ.NRO: 2 | KIERTO: 80s

KÄYTTÖTARKOITUS: Päiväliikenne

SUUNN. PT | PIIR.NRO: 5.2

TARK. | PVM: 20.4.2017

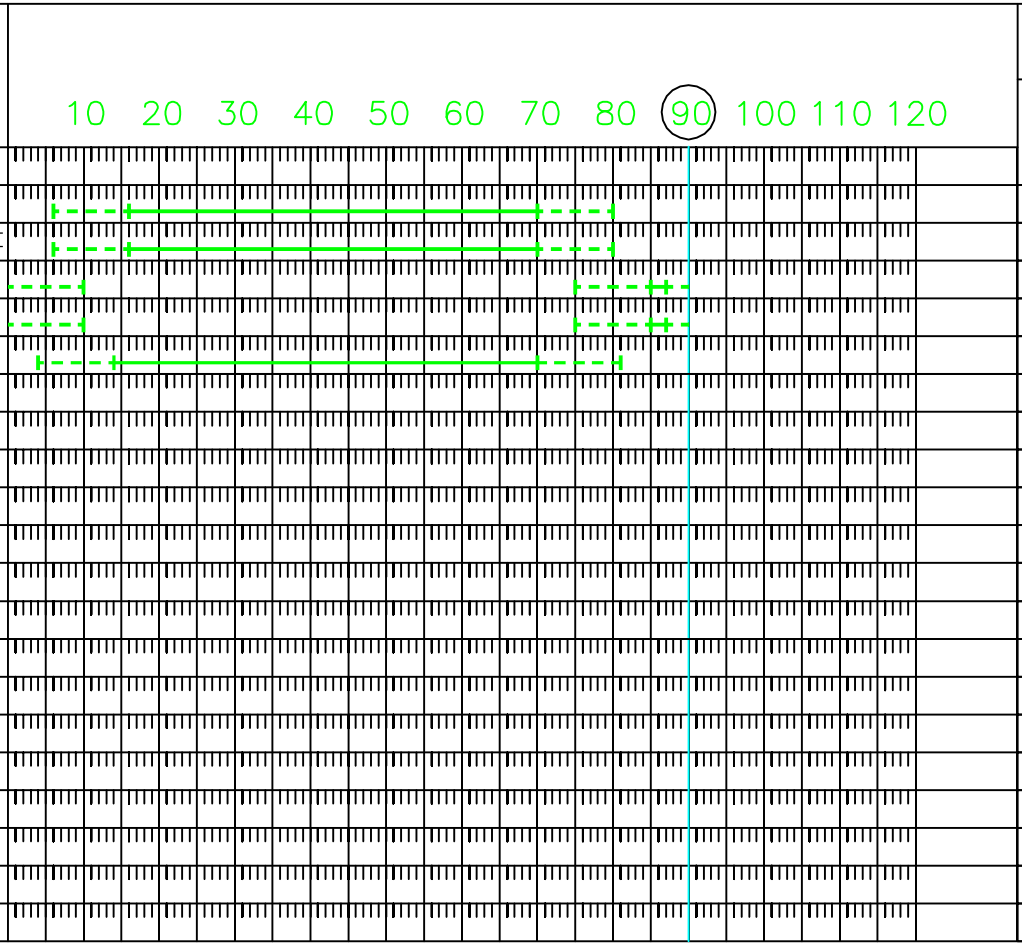

		PYYNTÖ		PYYDETTÄVÄ VAIHE		MAKSIMIAIKA			SYNKRO-NOINTI		SYNK. NOLLAUS		PASSIIVI-VIHREÄN ESTO		SYNK. VIIVYTYS	
		KIINTEÄ	OHEIS-PYYNTÖ	PERUS-VIHREÄ	YLIM. VIHREÄ	TAKUU-MAKSIMI	SYNKR. MAKSIMI	ETUUS-MAKSIMI	ALKAA	PÄÄTTYY	ALKAA	PÄÄTTYY	ALKAA	PÄÄTTYY	ALKAA	PÄÄTTYY
1	A	X		1		15	90		87	70	80	86				
2	B	X		1		15	90		87	70	80	86				
3	C			2		10	25		70	87	10	30				
4	D	X		2												
5	E	X		1												

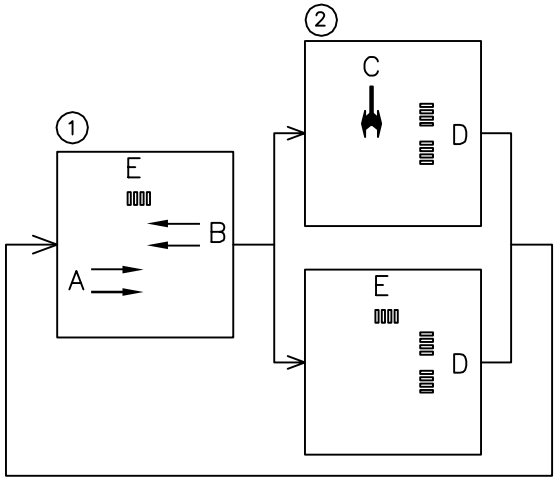

TAMPEREEN KAUPUNKI
LIIKENNEVALOT

RYHMÄKOHTAINEN AJOITUSKAAVIO

LIITTYMÄ: Kalevan puistotie / Lähteenkatu

NRO: 427 | OHJ.NRO: 3 | KIERTO: 90s

KÄYTTÖTARKOITUS: Aamuruuhka

SUUNN. PT | PIIR.NRO: 5.3

TARK. | PVM: 20.4.2017

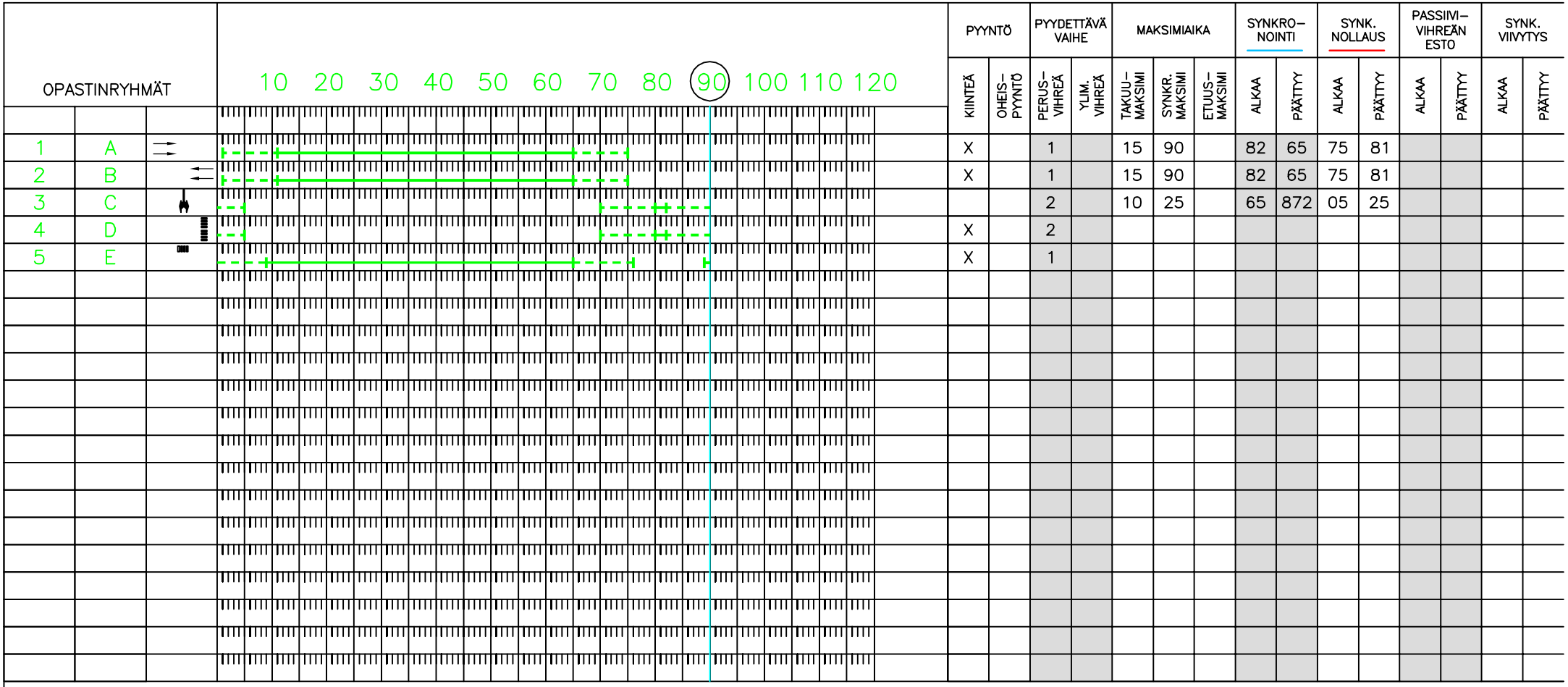

		PYYNTÖ		PYYDETTÄVÄ VAIHE		MAKSIMIAIKA			SYNKRO-NOINTI		SYNK. NOLLAUS		PASSIIVI-VIHREÄN ESTO		SYNK. VIIVYTYS	
		KIINTEÄ	OHEIS-PYYNTÖ	PERUS-VIHREÄ	YLIM. VIHREÄ	TAKUU-MAKSIMI	SYNKR. MAKSIMI	ETUUS-MAKSIMI	ALKAA	PÄÄTTYY	ALKAA	PÄÄTTYY	ALKAA	PÄÄTTYY	ALKAA	PÄÄTTYY
1	A	X		1		15	90		82	65	75	81				
2	B	X		1		15	90		82	65	75	81				
3	C			2		10	25		65	872	05	25				
4	D	X		2												
5	E	X		1												

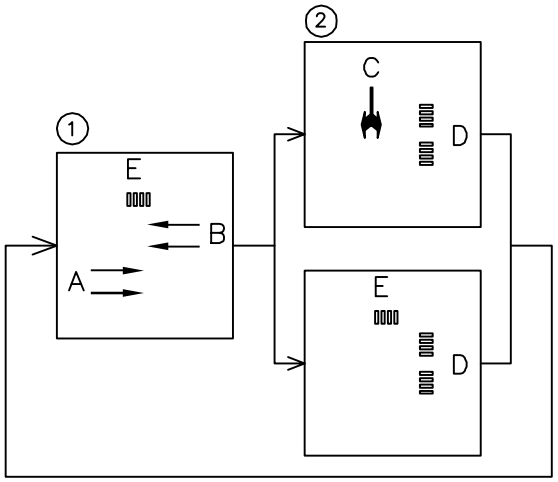

TAMPEREEN KAUPUNKI
LIIKENNEVALOT

RYHMÄKOHTAINEN AJOITUSKAAVIO

LIITTYMÄ: Kalevan puistotie / Lähteenkatu

NRO: 427 | OHJ.NRO: 4 | KIERTO: 90s

KÄYTTÖTARKOITUS: Iltaruuhka

SUUNN. PT | PIIR.NRO: 5.4

TARK. | PVM: 20.4.2017