RYHMÄT

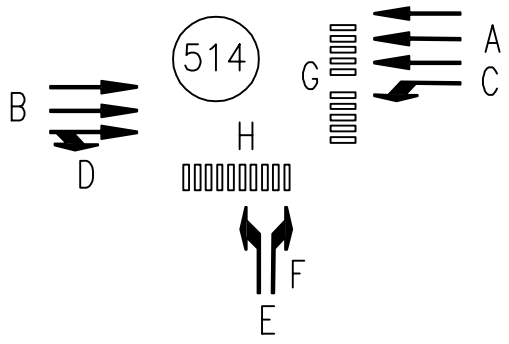

VIHREIDEN TILOJEN KULKUKAAVIO

Ohjelmat 1,2,5,11

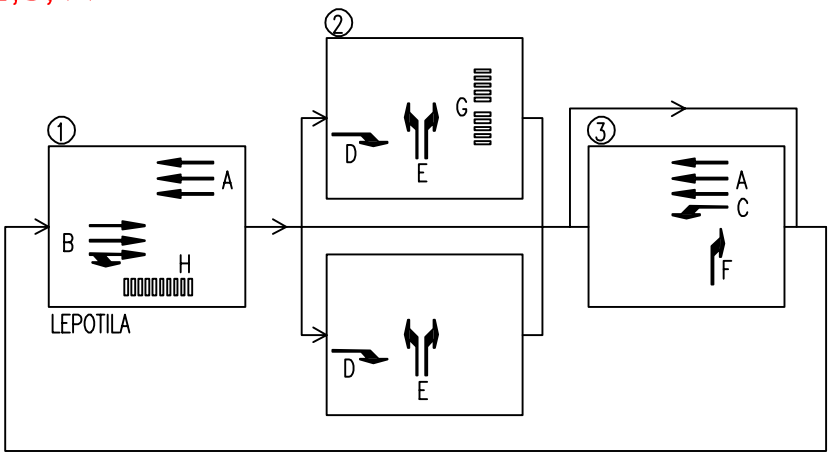

Ohjelmat 3,4

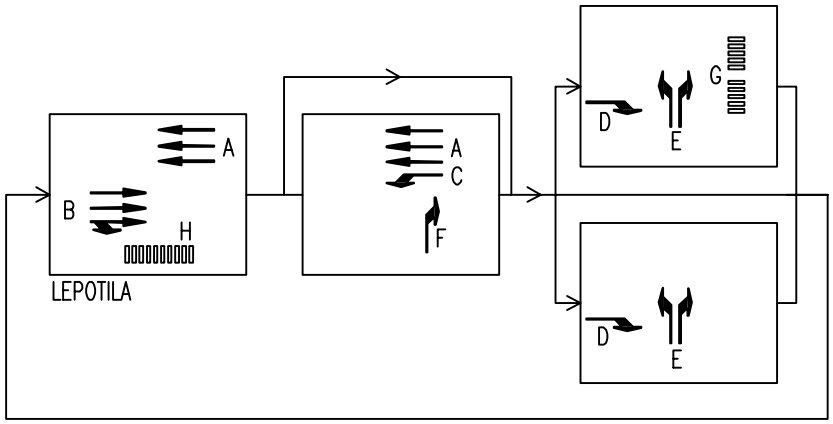

Kojevaihto, muutettu SYVARI:ksi, 10.12.13 TS

TAMPEREEN KAUPUNKI LIIKENNEVALOT			
VAIHEKAAVIO			
LIITTYMÄ:	Lempääläntie / Kuokkamaantie		
NRO:	514	PIIR.NRO:	1
SUUNN.	PT	ARK.NRO:	
TARK.		PVM:	11.2.2009

SUOJA-AJAT

PÄÄTTYVÄ		ALKAVA 1 A	2 B	3 C	4 D	5 E	6 F	7 G	8 H
1	A					4		5	
2	B			5		6	6	8	
3	C		7		7	5		4	8
4	D			3					7
5	E	6	6	4					4
6	F		4					8	4
7	G	12	7	12			7		
8	H			10	12	13	13		

VAIHTUMISAJAT

PÄÄTTYVÄ		ALKAVA 1 A	2 B	3 C	4 D	5 E	6 F	7 G	8 H
1	A					4		5	
2	B			6	6	6	6	8	
3	C		8		7	5		4	8
4	D		7	3					7
5	E	6	6	6			6		4
6	F		4			4		8	4
7	G	12	8	12		0,1	7		
8	H			10	12	13	13		

OPASTINRYHMÄT

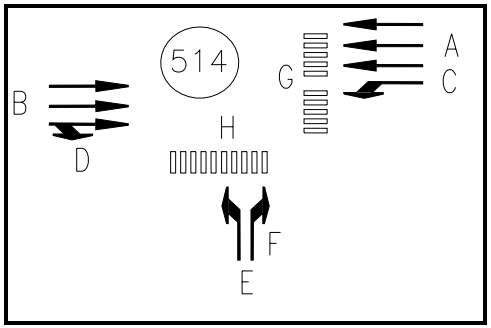

Ajoneuvoryhmä
Apuryhmä (ajon.)
Jalankulkijaryhmä

Poistumis- ja saapumisnopeudet (m/s)

poistuva ajoneuvo:	10 (kääntyvät 8)
saapuva ajoneuvo:	11 (50km/h ja kääntyvät), 13 (60km/h)
jalankulkija:	1,2

Lopetus vaihtumisaikojen mukaisesti
Välitön lopetus
Ei lopetusta
Ohjelmallinen vaihtumisaika (ei-todellinen konflikti)
Estävä aloitusviive (päättyvä ryhmä = määräävä ryhmä)
Salliva aloitusviive (päättyvä ryhmä = määräävä ryhmä)

JALANKULKIJAN VILKKUVIHREÄ:

G	3 s
H	4 s

MUUT YHTEISET AJOITUKSET

Minimipunainen	s
Minimivihreä 2	s
Maksimiodotusaika	s
Käynnistysjakso 1	s
Käynnistysjakso 2	s
Lopetusjakso	s

BUSSIETUUS ryhmät: **EI**

PAKKO-OHJAUS ryhmät: **A,B,C,H**

PÄIVYSTYSLIITTYMÄ **KYLLÄ**

Kojevaihto, muutettu SYVARI:ksi 10.12.2013 TS

Merkki	Muutos	Pvm.	Suunn.	Tark.

TAMPEREEN KAUPUNKI

LIIKENNEVALOT

LIIKENNEVALOSUUNNITELMA, AJOITUS
OPASTINRYHMIEN PERUSOHJELMOINTI

Liittymä: **Lempääläntie / Kuokkamaantie**
Nro: **514**

Suunn.	PT	Piir.no.	Pvm.
Tark.		**2**	**11.2.2009**

loma514.xls

OPASTINRYHMIEN OHJELMOINTI

Ryhmän tunnus		Vaihe-jako	Minimi- ja Maksimiajat (s)						Vihreän aloitustapa						Maksimiaika-laskennan käynnistystapa				Vihreän lopetustapa			Lopetus-viive (s)		Lepotila		
									Pyyntö-tapa		Oheispyynnöt															
Liikennetekninen merkintä	Ryhmän numero kojeessa	Vihreän aloituslupa vaiheessa	Punakeltainen	Keltainen (kiinteä+muuttuva)	Minimivihreä	Takuumaksimi	Synkronointimaksimiaika	Etuusmaksimiaika (lisäys)	Oma pyyntö	Kiinteä pyyntö	Ryhmältä	Vaiheelta	Muiden mukana	Erikoispyyntö	Vihreän alusta	Konfliktiryhmän pyynnöstä vihreän aikana	Vaiheen alusta	Konfliktiryhmän pyynnöstä omassa vaiheessa	Lopetus konfliktiryhmän käynnistyessä	Lopetus konfliktiryhmän pyynnöstä	Itse punaiseksi ilman lisäehtoja	Kiinteä	Liikenneohjattu	Punainen	Ennallaan	Vihreä
A	1	1,3	1	4	10	15	60			X						X			X							X
B	2	1	1	4	10	15	60			X						X			X							X
C	3	3	1	3	5	5	30		X							X			X					X		
D	4	2		3	4						E					X			X					X		
E	5	2	1	3	5	10	30		X							X			X					X		
F	6	3		3	4				X		C					X			X					X		
G	7	2			15				X							X			X					X		
H	8	1			8					X						X			X							X

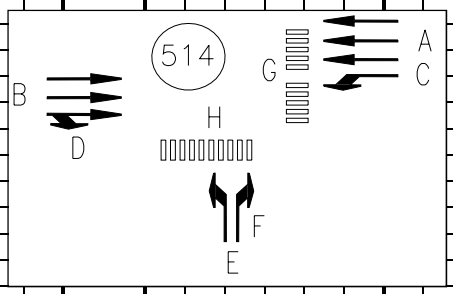

VAIHEKAAVIO

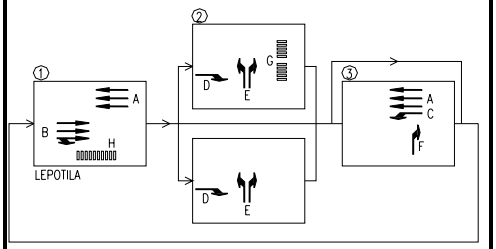

RYHMIEN TOIMINTAKUVAUS

Ryhmä	Vaihekuuluvuus, aloitus- ja lopetustavat

MUU OHJELMOINTI

1) Ilmaisinvian sattuessa maksimiaikaa lyhennetään kertoimella 0,8

Lisätty 2-aukkoiset lisäryhmät

D:n toiminta: JOS E:llä pyyntö ja B vihreänä ->
B vihreänä 3s samaan aikaan D:n kanssa ennen pun. menoa

F:n toiminta: JOS C:llä pyyntö ja E vihreänä ->
E vihreänä 3s samaan aikaan F:n kanssa ennen pun. menoa

OHJAUSTAPA	**Erillisohjaus**
OHJELMA	**11**

Kojevaihto, muutettu SYVARI:ksi 10.12.2013 TS

Merkki	Muutos	Pvm.	Suunn.	Tark.

TAMPEREEN KAUPUNKI

LIIKENNEVALOT

LIIKENNEVALOSUUNNITELMA, AJOITUS

OPASTINRYHMIEN OHJAUSTAPAKOHTAINEN OHJELMOINTI

Liittymä: **Lempääläntie / Kuokkamaantie**

Nro: **514**

Suunn.	PT	Piir.no.	Pvm.
Tark.		**3.11**	**11.2.2009**

ILMAISINLOGIIKAN OHJELMOINTI

ILMAISIN					PYYNTÖ					PIDENNYS								MUUTA			
					Pyyntötapa			Muuttuva minimivihreä		Käynnistyvyys			Normaali-vihreä	Muu pidennys				Ilmaisin-viat			
	Vahvistimen numero	Logiikan numero	Tilalaskenta	Ohjattava opastinryhmä	Muistiin	Ei muistiin	Minimi-ilmaisu (s)	lisäys 1. ilmaisusta / lisäys seuraavista / maksimiarvo (s)	Ilmaisuviive (s)	Kertakäynnistyvä	Uudelleen käynnistyvä	Ehdollisesti uudelleen käynnistyvä	alkuarvo / loppuarvo / muutosaika (s)	Lopetusviive (s)	Keltainen (s)	Vaihtumisaika (s)	Jäljellä oleva maksimiaika, jonka jälkeen uusi pidennys estetään	Jatkuva ilmaisu (min)	Puuttuva ilmaisu (h)	Kommentin numero	Selite
A0-1				A		X					X		1,0								
A0-2				A		X					X		1,0								
A0-3				A		X					X		1,0								
A35-1				A	X						X		2,0								
A35-2				A	X						X		2,0								
A35-3				A	X						X		2,0								
A85-1				A	X						X		4,0								
A85-2				A	X						X		4,0								
A85-3				A	X						X		4,0								
B0-1				B		X					X		1,0								
B0-2				B		X					X		1,0								
B0-3				B		X					X		1,0								
B35-1				B	X						X		2,0								
B35-2				B	X						X		2,0								
B35-3				B	X						X		2,0								
B85-1				B	X						X		4,0								
B85-2				B	X						X		4,0								
B85-3				B	X						X		4,0								
B140-1				B	X						X		5,0								
B140-2				B	X						X		5,0								
B140-3				B	X						X		5,0								
B200-1				B	X						X		5,0								
B200-2				B	X						X		5,0								
B200-3				B	X						X		5,0								
C0				C		X					X		1,0								
C40				C	X						X		4,0								
E0-1				E		X					X		1,0								
E0-1				F		X					X		1,0								
E0-2				E		X					X		1,0								
E40-1				E		X					X		3,0								
E40-1				F		X					X		3,0								
E40-2				E	X						X		3,0								

Kojevaihto, poistettu lopetusviiveet sekä muutettu SYVARI:ksi 10.12.2013 TS

Merkki	Muutos	Pvm.	Suunn.	Tark.

TAMPEREEN KAUPUNKI

LIIKENNEVALOT

LIIKENNEVALOSUUNNITELMA, AJOITUS

ILMAISINLOGIIKAN OHJELMOINTI

Liittymä:	**Lempääläntie / Kuokkamaantie**		
Nro:	**514**		
Suunn.	PT	Piir.no.	Pvm.
Tark.		**4**	**11.2.2009**

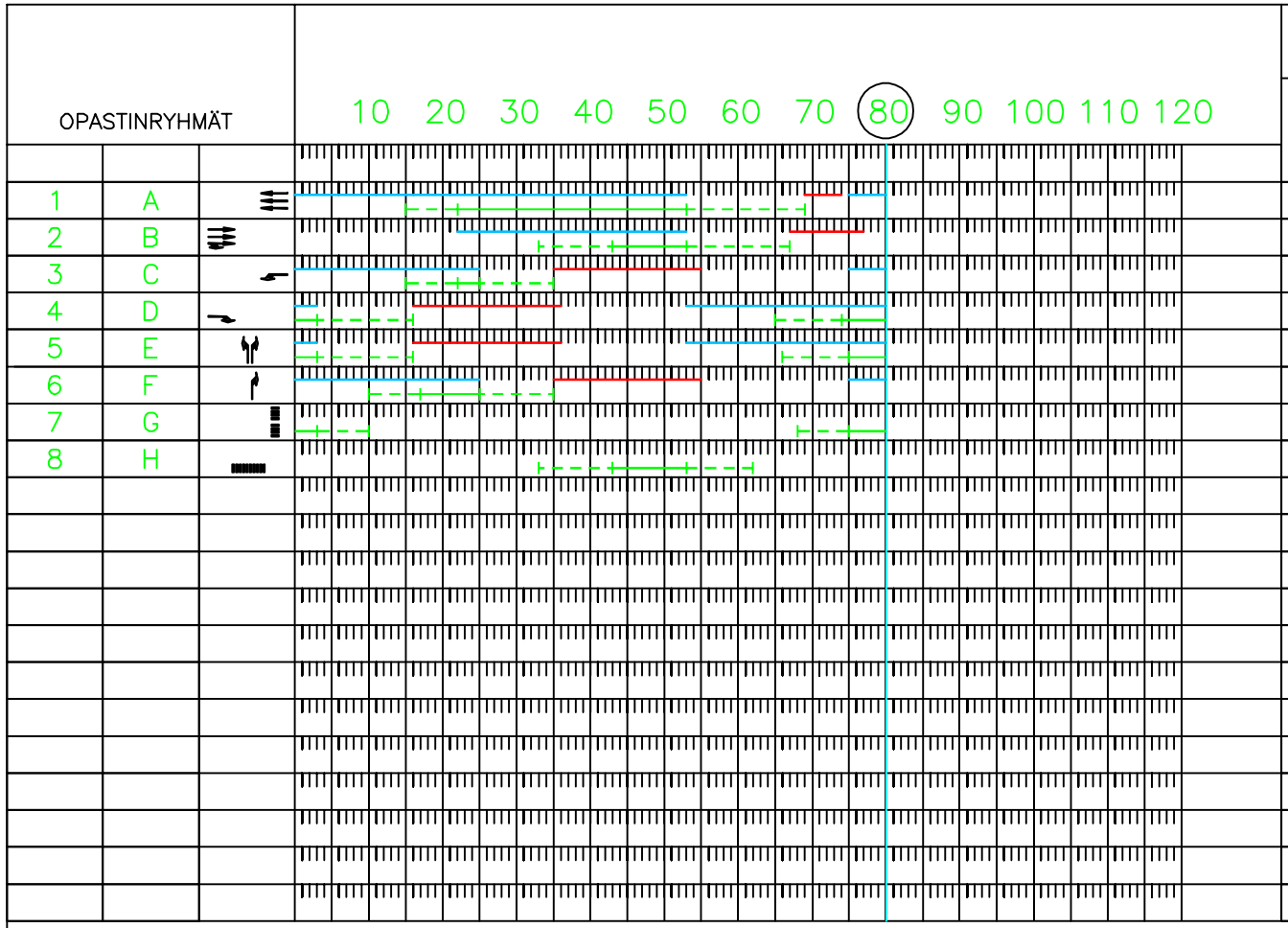

		PYYNTÖ		PYYDETTÄVÄ VAIHE		MAKSIMIAIKA			SYNKRO-NOINTI		SYNK. NOLLAUS		PASSIIVI-VIHREÄN ESTO		SYNK. VIIVYTYS	
		KIINTEÄ	OHEIS-PYYNTÖ	PERUS-VIHREÄ	YLIM. VIHREÄ	TAKUU-MAKSIMI	SYNKR. MAKSIMI	ETUUS-MAKSIMI	ALKAA	PÄÄTTYY	ALKAA	PÄÄTTYY	ALKAA	PÄÄTTYY	ALKAA	PÄÄTTYY
1	A	X		1,3		15	80		75	53	69	74				
2	B	X		1		15	80		22	53	67	77				
3	C			3		5	20		75	25	35	55				
4	D		E	2		5										
5	E			2		10	30		53	3	16	36				
6	F		C	3		5										
7	G			2												
8	H	X		1												

Poistettu H:lta pass.vih.esto sekä muutettu D:n ja F:n käynnistyminen. 21.9.17 PT

Kojevaihto, muutettu SYVARI:ksi, 10.12.2013 TS

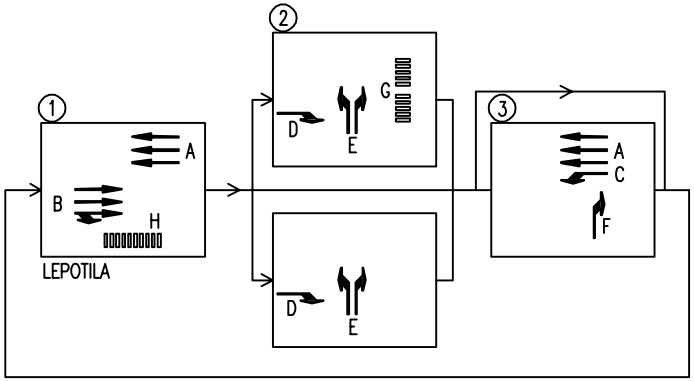

D vihreäksi E:n vihreästä.
F vihreäksi C:n vihreästä.

TAMPEREEN KAUPUNKI
LIIKENNEVALOT

RYHMÄKOHTAINEN AJOITUSKAAVIO

LIITTYMÄ: Lempääläntie / Kuokkamaantie

NRO: 514 | OHJ.NRO: 1 | KIERTO: 80s

KÄYTTÖTARKOITUS: Hiljainen liikenne

SUUNN. TS | PIIR.NRO: 5.1

TARK. | PVM: 10.12.2013

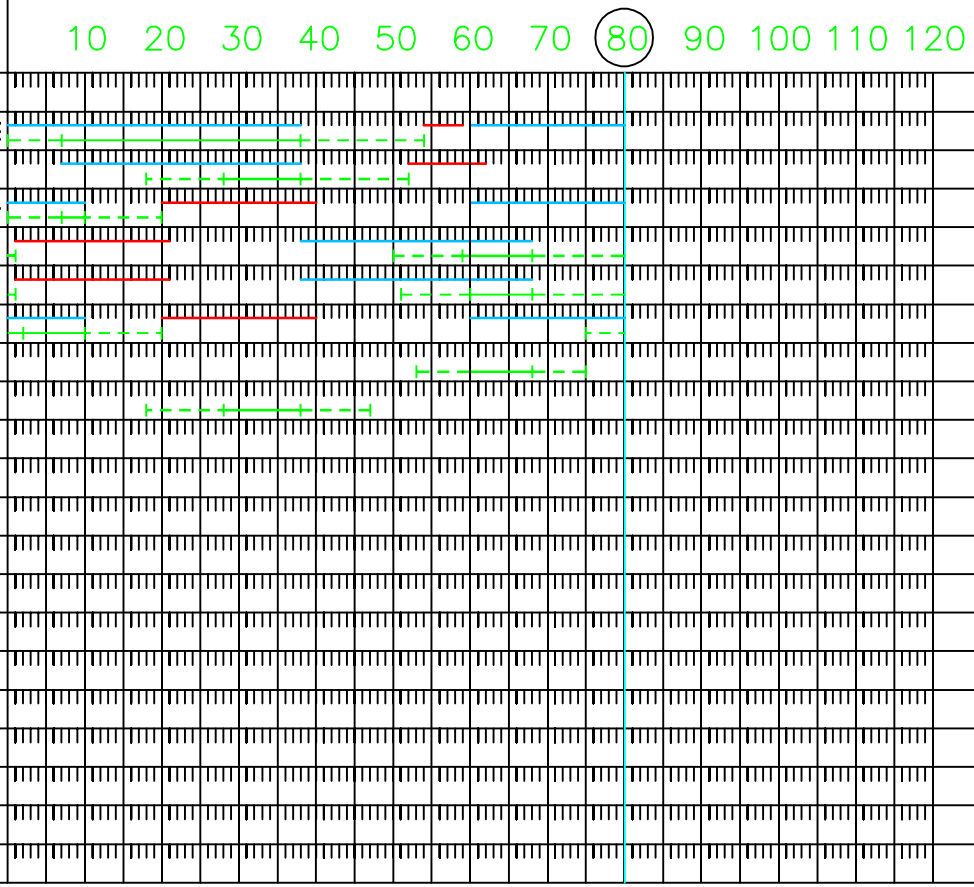

OPASTINRYHMÄT		PYYNTÖ		PYYDETTÄVÄ VAIHE		MAKSIMIAIKA			SYNKRO-NOINTI		SYNK. NOLLAUS		PASSIIVI-VIHREÄN ESTO		SYNK. VIIVYTYS	
		KIINTEÄ	OHEIS-PYYNTÖ	PERUS-VIHREÄ	YLIM. VIHREÄ	TAKUU-MAKSIMI	SYNKR. MAKSIMI	ETUUS-MAKSIMI	ALKAA	PÄÄTTYY	ALKAA	PÄÄTTYY	ALKAA	PÄÄTTYY	ALKAA	PÄÄTTYY
1	A	X		1,3		15	80		60	38	54	59				
2	B	X		1		15	80		7	38	52	62				
3	C			3		5	20		60	10	20	40				
4	D		E	2		5										
5	E			2		10	30		38	68	1	21				
6	F		C	3		5										
7	G			2												
8	H	X		1												

Poistettu H:lta pass.vih.esto sekä muutettu D:n ja F:n käynnistyminen. 21.9.17 PT

Kojevaihto, muutettu SYVARI:ksi, 10.12.2013 TS

D vihreäksi E:n vihreästä.
F vihreäksi C:n vihreästä.

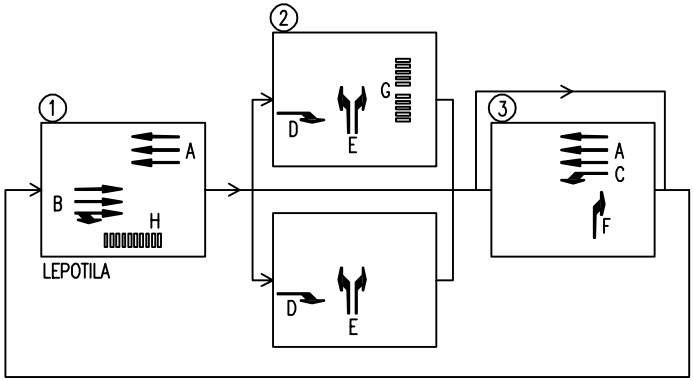

TAMPEREEN KAUPUNKI
LIIKENNEVALOT

RYHMÄKOHTAINEN AJOITUSKAAVIO

LIITTYMÄ: Lempääläntie / Kuokkamaantie

NRO: 514 | OHJ.NRO: 2 | KIERTO: 80s

KÄYTTÖTARKOITUS: Päiväliikenne

SUUNN. TS | PIIR.NRO: 5.2

TARK. | PVM: 10.12.2013

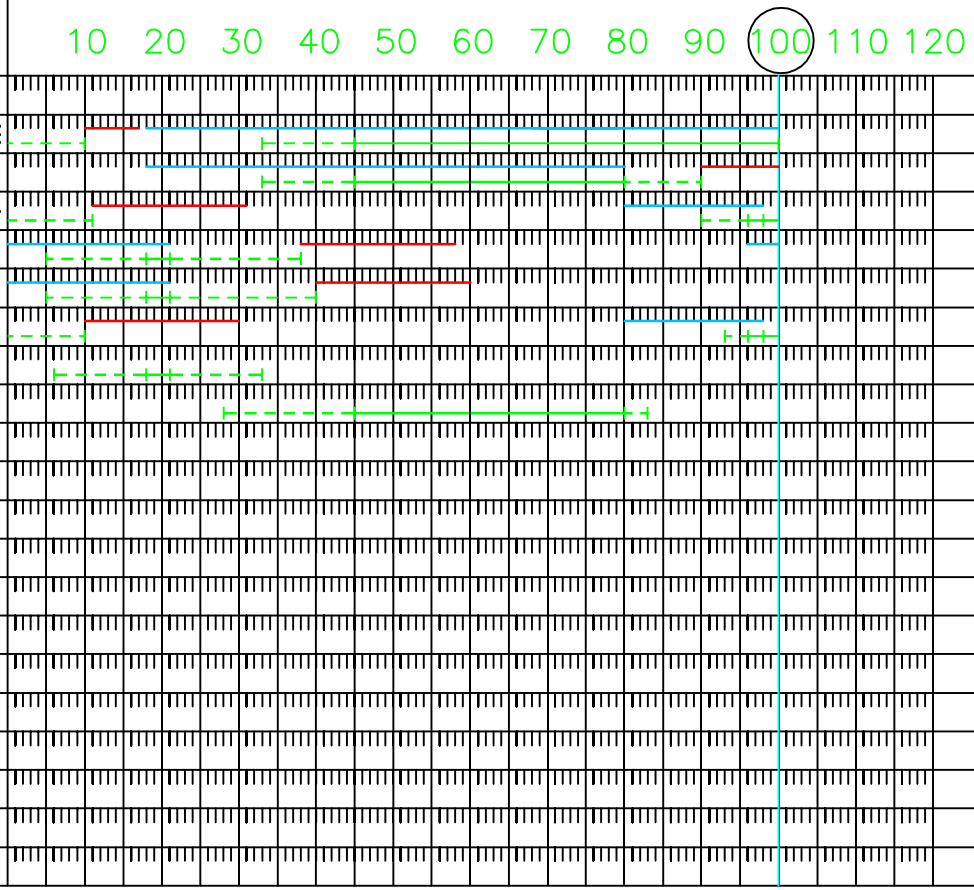

OPASTINRYHMÄT		PYYNTÖ		PYYDETTÄVÄ VAIHE		MAKSIMIAIKA			SYNKRO-NOINTI		SYNK. NOLLAUS		PASSIIVI-VIHREÄN ESTO		SYNK. VIIVYTYS	
		KIINTEÄ	OHEIS-PYYNTÖ	PERUS-VIHREÄ	YLIM. VIHREÄ	TAKUU-MAKSIMI	SYNKR. MAKSIMI	ETUUS-MAKSIMI	ALKAA	PÄÄTTYY	ALKAA	PÄÄTTYY	ALKAA	PÄÄTTYY	ALKAA	PÄÄTTYY
1	A	X		1,2		10	100		18	100	10	17				
2	B	X		1		10	100		18	80	90	100				
3	C			2		5	25		80	98	11	31				
4	D		E	3		4										
5	E			2		5	35		100	21	40	60				
6	F		C	3		4										
7	G			2												
8	H	X		1												

Poistettu H:lta pass.vih.esto sekä muutettu D:n ja F:n käynnistyminen. 21.9.17 PT

Kojevaihto, muutettu SYVARI:ksi, 10.12.2013 TS

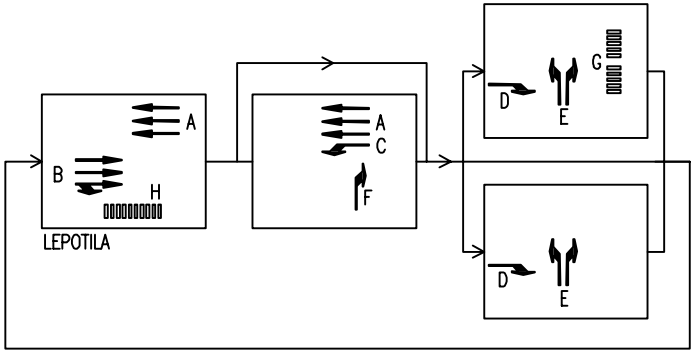

D vihreäksi E:n vihreästä.
F vihreäksi C:n vihreästä.

TAMPEREEN KAUPUNKI
LIIKENNEVALOT

RYHMÄKOHTAINEN AJOITUSKAAVIO

LIITTYMÄ: Lempääläntie / Kuokkamaantie

NRO: 514 | OHJ.NRO: 3 | KIERTO: 100s

KÄYTTÖTARKOITUS: Aamuruuhka

SUUNN. TS | PIIR.NRO: 5.3

TARK. | PVM: 10.12.2013

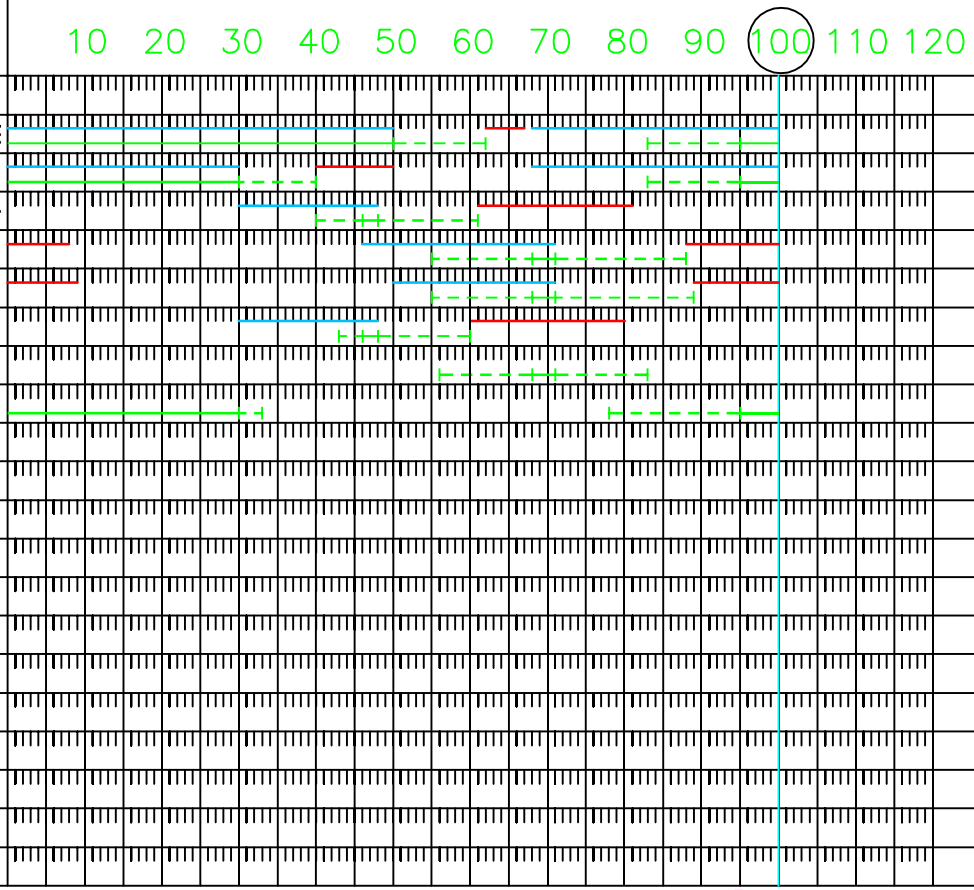

OPASTINRYHMÄT		PYYNTÖ		PYYDETTÄVÄ VAIHE		MAKSIMIAIKA			SYNKRO-NOINTI		SYNK. NOLLAUS		PASSIIVI-VIHREÄN ESTO		SYNK. VIIVYTYS	
		KIINTEÄ	OHEIS-PYYNTÖ	PERUS-VIHREÄ	YLIM. VIHREÄ	TAKUU-MAKSIMI	SYNKR. MAKSIMI	ETUUS-MAKSIMI	ALKAA	PÄÄTTYY	ALKAA	PÄÄTTYY	ALKAA	PÄÄTTYY	ALKAA	PÄÄTTYY
1	A	X		1,2		10	100		68	50	62	67				
2	B	X		1		10	100		68	30	40	50				
3	C			2		5	25		30	48	61	81				
4	D		E	3		4										
5	E			2		5	35		50	71	89	9				
6	F		C	3		4										
7	G			2												
8	H	X		1												

Poistettu H:lta pass.vih.esto sekä muutettu D:n ja F:n käynnistyminen. 21.9.17 PT

Kojevaihto, muutettu SYVARI:ksi, 10.12.2013 TS

D vihreäksi E:n vihreästä.
F vihreäksi C:n vihreästä.

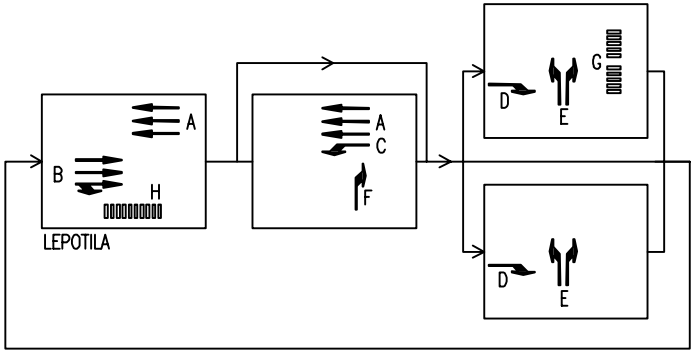

TAMPEREEN KAUPUNKI
LIIKENNEVALOT

RYHMÄKOHTAINEN AJOITUSKAAVIO

LIITTYMÄ: Lempääläntie / Kuokkamaantie

NRO: 514 | OHJ.NRO: 4 | KIERTO: 100s

KÄYTTÖTARKOITUS: Iltaruuhka

SUUNN. TS | PIIR.NRO: 5.4

TARK. | PVM: 10.12.2013

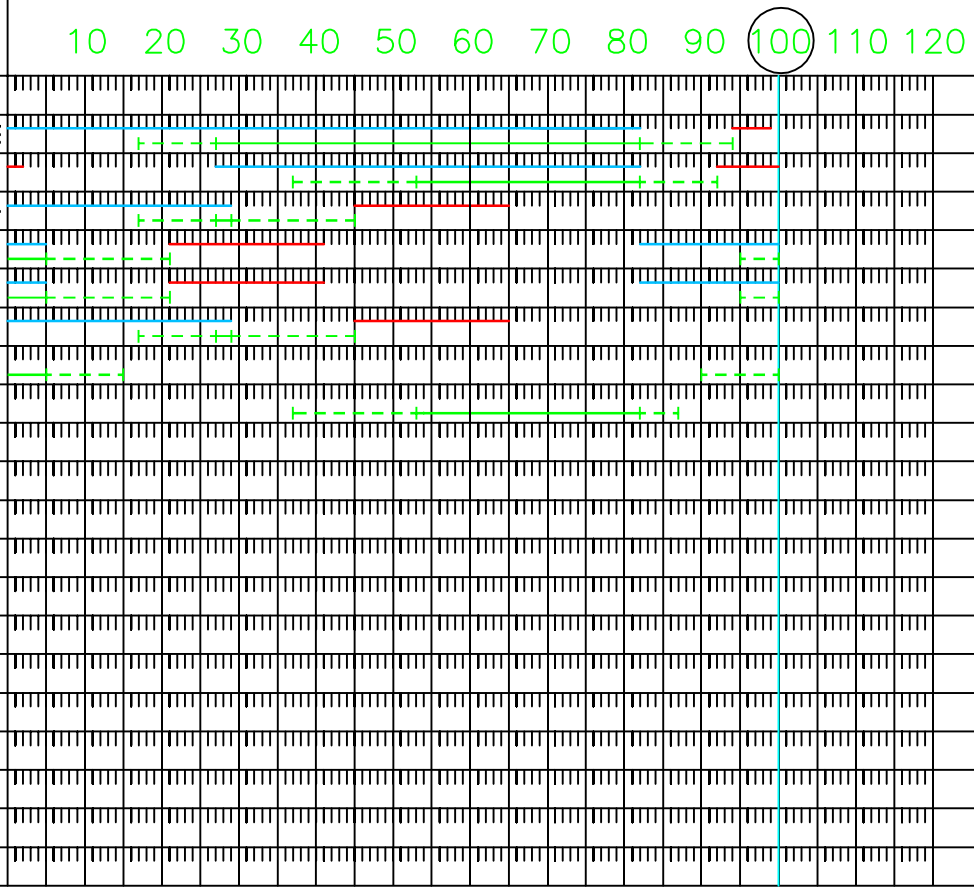

OPASTINRYHMÄT		PYYNTÖ		PYYDETTÄVÄ VAIHE		MAKSIMIAIKA			SYNKRO-NOINTI		SYNK. NOLLAUS		PASSIIVI-VIHREÄN ESTO		SYNK. VIIVYTYS	
		KIINTEÄ	OHEIS-PYYNTÖ	PERUS-VIHREÄ	YLIM. VIHREÄ	TAKUU-MAKSIMI	SYNKR. MAKSIMI	ETUUS-MAKSIMI	ALKAA	PÄÄTTYY	ALKAA	PÄÄTTYY	ALKAA	PÄÄTTYY	ALKAA	PÄÄTTYY
1	A	X		1,3		10	100		0	82	94	99				
2	B	X		1		10	100		27	82	92	2				
3	C			3		5	25		0	29	45	65				
4	D		E	2		4										
5	E			2		5	35		82	5	21	41				
6	F		C	3		4										
7	G			2												
8	H	X		1												

Poistettu H:lta pass.vih.esto sekä muutettu D:n ja F:n käynnistyminen. 21.9.17 PT

Kojevaihto, muutettu SYVARI:ksi, 10.12.2013 TS

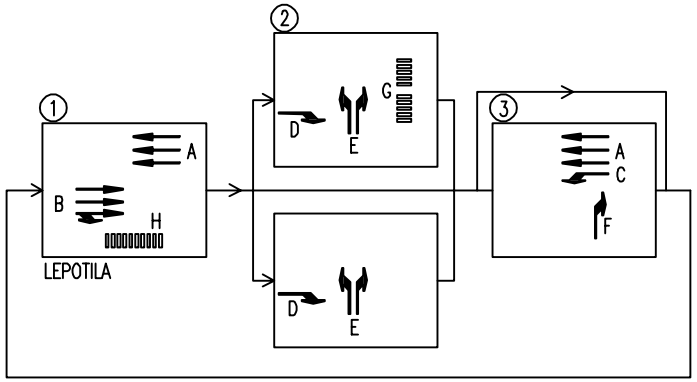

D vihreäksi E:n vihreästä.
F vihreäksi C:n vihreästä.

TAMPEREEN KAUPUNKI
LIIKENNEVALOT

RYHMÄKOHTAINEN AJOITUSKAAVIO

LIITTYMÄ: Lempääläntie / Kuokkamaantie

NRO: 514 | OHJ.NRO: 5 | KIERTO: 100s

KÄYTTÖTARKOITUS: Ostosliikenne

SUUNN. TS | PIIR.NRO: 5.5

TARK. | PVM: 10.12.2013